**EN**

Read the instructions carefully as well as the safety guidelines before use.

### 1. GENERAL DESCRIPTION

A - ON/OFF button, temperature and blowing speed settings
B - Brush rotation direction control
C - Hanging ring
D - Power cord
E - Small diameter hairbrush (*depending on model)
F - Large diameter hairbrush (*depending on model)
G - Brush protectors (2)
H - Brush lock/release button
I – Removable grid
J – 2 IonBoosters / Ionic function (*depending on model)

### 2. SAFETY INSTRUCTIONS

• For your safety, this appliance complies with the applicable standards and regulations (Low Voltage Directive, Electromagnetic Compatibility, Environmental…).
• The appliance's accessories become very hot during use. Avoid contact with the skin. Make sure that the supply cord never comes into contact with the hot parts of the appliance.
• Check that the voltage of your electricity supply matches the voltage of your appliance.
• Any error when connecting the appliance can cause irreparable harm, not covered by the guarantee.

• For additional protection, the installation of a residual current device (RDC) having a rated residual operating current not exceeding 30 mA is advisable in the electrical circuit supplying the bathroom. Ask for installer for advice.

• The installation of the appliance and its use must however comply with the standards in force in your country.

• WARNING: do not use this appliance near bathtubs, showers, basins or other vessels containing water.

• This appliance is not intended for use by persons (including children) with reduced physical, sensory or mental capabilities, or lack of experience and knowledge, unless they have been given supervision or instruction concerning use of the appliance by a person responsible for their safety. Children should be supervised to ensure that they do not play with the appliance.

• When the appliance is used in a bathroom, unplug it after use since the proximity of water presents a hazard even when the appliance is switched off.

• This appliance can be used by children aged from 8 years and above and persons with reduced physical, sensory or mental capabilities or lack of experience and knowledge if they have been given supervision or instruction concerning use of the appliance in a safe way and understand the hazards involved. Children shall not play with the appliance. Cleaning and user maintenance shall not be made by children without supervision.

• If the supply cord is damaged, it must be replaced by the manufacturer, its service agent or similarly qualified persons in order to avoid a hazard.

• Stop using your appliance and contact an Authorised Service Centre if:
- your appliance has fallen.
- it does not work correctly.
• The appliance is equipped with a heat-sensitive safety device. In the event of overheating (for example if the rear grill is blocked), the dryer will stop automatically: contact the After-Sales Service.
• The appliance must be unplugged:
- before cleaning and maintenance procedures.
- if it is not working correctly.
- as soon as you have finished using it.
- if you leave the room, even momentarily.
• Do not use if the cord is damaged.
• Do not immerse or put under running water, even for cleaning purposes.
• Do not hold with damp hands.
• Do not hold the appliance by the casing, which is hot, but by the handle.
• Do not unplug by pulling on the cord, rather pull out by the plug.
• Do not use an electrical extension lead.
• Do not clean with abrasive or corrosive products.
• Do not use at temperatures below 0°C and above 35°C.

### GUARANTEE

Your appliance is designed for use in the home only.
It should not be used for professional purposes.
The guarantee becomes null and void in the case of improper usage.

### 3. INSTRUCTIONS FOR USE

**It is normally necessary to practise using the appliance 2 or 3 times before being able to master the technique for use perfectly.**

**PROTECTING THE BRUSHES:**
To keep the brushes effective, always return them to their protectors (G) after use.

**FITTING THE BRUSHES AND REMOVING THEM FROM THE APPLIANCE (3, 4, 5, 6):**
**REMINDER:** The brush accessory (F/E) is very hot when in use. Be careful when removing it.

**AIR TEMPERATURE / SPEED (A):**
**CAREFUL:** The cool position fix the style at the end of the drying cession.

**DIRECTION OF ROTATION (B):**
This function enables you to automatically wind the section of hair around the brush to blow dry your hair effortlessly.
- To start rotation, press the selector switch (B) in the desired direction of rotation (right or left).
- Keep pressing the switch while blow drying.
- To stop rotation, release the switch.

**DRYING AND STYLING IN ONE GO! (9, 10, 11, 12)**

### ENVIRONMENT PROTECTION FIRST!

Your appliance contains valuable materials which can be recovered or recycled.
Leave it at a local civic waste collection point.

**These instructions are also available on our website www.rowenta.com.**

**RU**

Перед использованием прибора внимательно прочтите инструкции и перечень необходимых мер безопасности.

### 1. ОПИСАНИЕ

А – Кнопка включения/выключения, положения скорости и температуры потока воздуха
В – Переключатель направления вращения щеток
С – Ушко для подвешивания
D – Шнур питания
Е – Щетка малого диаметра (*в зависимости от модели)
F – Шетка большого диаметра(*в зависимости от модели)
G – Футляры (2) для защиты щеток
Н – Кнопка блокировки/разблокировки щетки
I - Съемная решетка
J – 2 Генератор ионов в зависимости от модели / Керамическая решетка на выходе воздуха (*в зависимости от модели)

### 2. МЕРЫ БЕЗОПАСНОСТИ

• В целях Вашей безопасности данный прибор соответствует существующим нормам и правилам (нормативные акты, касающиеся низкого напряжения, электромагнитной совместимости, охраны окружающей среды и т.д.).
• Детали прибора сильно нагреваются во время работы. Будьте осторожны, не допускайте соприкосновения поверхности прибора с кожей. Следите за тем, чтобы шнур питания не касался горячих поверхностей прибора.
• Убедитесь, что рабочее напряжение Вашей электросети соответствует напряжению, указанному на заводской табличке прибора. Любая ошибка при подключении прибора может привести к необратимым повреждениям, которые не покрываются гарантией.

• Для дополнительной защиты рекомендуется подключение устройства защитного отключения (УЗО) с номинальным дифференциальным рабочим током не выше 30мА к электрической цепи ванной комнаты. Проконсультируйтесь с вашим установщиком.

• Установка прибора и его использование должно соответствовать действующим в стране пользователя нормативам.

• ВНИМАНИЕ: не используйте это устройство вблизи ванн, душевых, бассейнов или других емкостей с водой. близости от емкостей, в которых находится вода (ванна, душевая кабина, умывальник и т.п.).

• Устройство не предназначено для использования людьми с ограниченными физическими и умственными способностями (включая детей), а также людьми, не имеющими соответствующего опыта или необходимых знаний. Указанные лица могут использовать данное устройство только под наблюдением или после получения инструкций по его эксплуатации от лиц, отвечающих за их безопасность. Следите за тем, чтобы дети не играли с устройством.

• При использовании устройства в ванной комнате, отключайте его от сети после использования, поскольку близость воды представляет опасность, даже когда устройство отключено.

• Допускается использование прибора детьми 8 лет и старше, а также лицами с ограниченными физическими, сенсорными или умственными способностями, лицами, не имеющими опыта и знания, необходимых при обращении с такими изделиями, при условии, что за ними осуществляется соответствующий надзор или они ознакомлены с инструкциями, касающимися безопасного использования прибора и объясняющими риски, возникающие в ходе его использования. Не разрешайте детям играть с прибором. Очистка и техническое обслуживание не должно выполняться детьми без надзора взрослых.

• Если шнур питания поврежден, в целях безопасности его замена должна выполняться производителем, в уполномоченном сервисном центре или квалифицированным специалистом.

• Не пользуйтесь прибором и обращайтесь в уполномоченный сервисный центр в следующих случаях: при падении или сбоях в работе прибора.
• Прибор оборудован прядохранитвльной термической системой. В случае перегрева (например, по причине загрязнения задней решетки) прибор автоматически отключается. В таком случае обращайтесь в Специализированный сервисный центр.
• Прибор следует отключать от сети в следующих случаях: прежде чем приступить к чистке или текущему уходу за прибором, в случае неправильной работы при бора, после его использования, а также в том случае, если Вы оставляете прибор без присмотра, даже на короткое время.
• Запрещается пользоваться прибором, если шнур питания поврежден.
• Запрещается погружать прибор в воду, даже для того, чтобы его вымыть.
• Не прикасайтесь к прибору влажными руками.
• Не прикасайтесь к корпусу прибора, т.к. он нагревается, держите прибор за ручку.
• Чтобы отключить прибор от сети, тяните не за шнур питания, а за вилку.
• Запрещается использовать электрический удлинитель.
• Запрещается чистить прибор порошками, содержащими абразивные или корразивные вещества.
• Запрещается использование прибора при температуре ниже 0°C и выше 35°C.

### ГАРАНТИЯ

Данный прибор предназначен исключительнодля бьггового использования. Запрещается его использование в профессиональных целях.
Неправильное использование прибора отменяет действие гарантии на прибор.

### 3. ПРАКТИЧЕСКИЕ СОВЕТЫ

**Вы очень быстро (обычно за 2-3 раза) научитесь профессионально пользоваться ею.**

ЗАЩИТА ЩЕТОК:
- Чтобы щетки не теряли эффективности, обязательно помещайте их в защитные футляры (G) после каждого использования.

**УСТАНОВКА И УДАЛЕНИЕ ЩЕТОК (3, 4, 5, 6):**
НАПОМИНАНИЕ: Насадка-щетка (F/E) сильно нагревается во время использования. Соблюдайте меры предосторожности, снимая щетку с прибора.

**ТЕМПЕРАТУРА / СКОРОСТЬ ПОДАЧИ ВОЗДУХА (А):**
**ВНИМАНИЕ:** положение "холодный воздух" предназначено для фиксации прически после сушки.

**НАПРАВЛЕНИЕ ВРАЩЕНИЯ (В):**
Эта функция служит для автоматического наматывания пряди на щетку, что значительно упрощает укладку.
- Чтобы включить вращение, переведите переключатель (В) в положение, соответствующее нужному направлению вращения (вправо или влево).
- Удерживайте первключатель нажатым во время укладки
- Чтобы остановить вращение, отпустите переключатель

**СУШКА И УКЛАДКА ВОЛОС ВЫПОЛНЯЮТСЯ ОДНОВРЕМЕННО (9, 10, 11, 12) !**

### Участвуйте в охране окружающей среды!

Данный прибор содержит многочисленные комплектующие, изготовленные из ценных или повторно используемых материалов.
По окончании срока службы прибора сдайте его в пункт приема или, в случае отсутствия - такового, в уполномоченный сервисныи центр для его поседующей переработки.

**Эти инструкции также доступны на веб-сайте нашей компании по адресу www.rowenta.ru**

**UK**

Перед початком використання уважно прочитайте цю інструкцію і поради з техніки безпеки.

### 1. ЗАГАЛЬНИЙ ОПИС

А – Кнопка ввімкнення/вимкнення, положення швидкості та температури потоку повітря
В – Перемикач напрямку обертання щіток
С – Кільце для підвішування /
D – Шнур живлення
Е – Щітка маленького діаметра (*щетини залежно від моделі)
F – Щітка великого діаметра (*щетини залежно від моделі)
G – Захисні чохли (2) для щіток
Н – Перемикач блокування / розблокування кріплення щітки
I – Знімна решітка
J – 2 Генератор іонів / Керамическая решетка на выходе воздуха (*щетини залежно від моделі)

### 2. РЕКОМЕНДАЦІЇ З ТЕХНІКИ БЕЗПЕКИ

• Ваша безпека гарантується відповідністю цього приладу чинним стандартам і нормам (директиві стосовно низьковольтного обладнання, електромагнітної сумісності, захисту довкілля та ін.).
• Під час використання приладдя цього приладу нагрівається до високої температури. Стежте за тим, щоб електрошнур не торкався гарячих частин приладу.
• Перевірте, щоб напруга у використовуваній вами електромережі відповідала напрузі, вказаній на приладі.
• Будь-яке неправильне підключення до електромережі може призвести до непоправних пошкоджень приладу, на які гарантія не поширюється.

• Для додаткового захисту рекомендується підключення пристрою захисного відключення (ПЗВ) з номінальним диференціальним робочим струмом до 30мА до електричного ланцюга ванної кімнати. Проконсультуйсь зі своїм мон - тажником.

• У будь-якому випадку способи установлення і використання приладу повинні відповідати вимогам нормативних документів, чинних у вашій країні.

• УВАГА: не користуйтеся цим пристроєм поблизу ванн, душових, басейнів чи інших ємностей з водою.

• Цей прилад не повинен використовуватись особами (в тому числі дітьми), які мають обмежені фізичні, чуттєві чи розумові можливості або не мають потрібного досвіду чи знань, якщо особа, відповідальна за їхню безпеку, не здійснює за ними нагляду або попередньо не дала вказівок щодо використання приладу. Слід наглядати за дітьми, щоб вони не гралися з приладом.

• При користуванні пристроєм у ванній кімнаті, вимикайте його від мережі після використання, оскільки близькість води становить небезпеку, навіть коли пристрій вимкнено.

• Цей пристрій може використовуватись дітьми віком від 8 років і старше та особами з обмеженими фізичними, сенсорними або розумовими можливостями, особами, які не мають достатнього досвіду та знань, необхідних для поводження с такими пристроями , за умови, якщо за ними проводиться відповідний нагляд або вони ознайомлені з інструкціями щодо безпечного використання пристрою і усвідомлюють потенційну небезпеку, пов'язану з його використанням. Не дозволяйте дітям грати з пристроєм. Очищення та обслуговування приладу не повинні виконуватися дітьми.

• Щоб уникнути небезпеки, у разі пошкодження електрошнура його слід замінити на підприємстві виробника, ни ка, в авторизова - ному сервісному центрі або звернувшись до спеціаліста відповідної кваліфікацil.

• Не користуйтесь вашим приладом і зверніться до авторизованого сервісного центру, якщо прилад падав на підлогу або не працює як слід.
• Прилад обладнаний системою теплового захисту. У випадку перегрівання (наприклад, внаслідок забруднення задньої решітки) прилад автоматично вимикається; в цьому випадку необхідно звернутися до авторизованого сервісного центру.
• Прилад потрібно відключати від електромережі: перед виконанням операцій очищення або догляду, якщо він не працює як слід, одразу після закінчення використання.
• Не використовуйте прилад, якщо його електрошнур пошкоджений.
• Не занурюйте прилад у воду і не підставляйте його під струмінь води, навіть під час очищення.
• Не торкайтесь приладу, якщо у вас вологі руки.
• Беріть прилад не за корпус, поки він ще гарячий, а за ручку.
• Відключаючи прилад від електромережі, тягніть не за електрошнур, а за вилку.
• Не користуйтесь електроподовжувачем.
• Не використовуйте для чищення абразивні чи корозійні миючі засоби.
• Не користуйтесь приладом при температурах нижче 0°C і вище 35°C.

### ГАРАНТІЯ:

Ваш прилад призначений тільки для побутового використання. Його не можна використовувати для професійної діяльності. Неправильне використання приладу тягне за собою анулювання гарантії.

### 3. ПОРАДИ З ВИКОРИСТАННЯ

**Для досконалого оволодіння технікою використання, як правило, необхідний деякий час (2-3 сеанси).**

ЗАХИСТ ЩІТОК:
- Для зберігання високої якості щіток, кожного разу після користування ними, необхідно обов'язково покласти їх до захисних чохлів (G).

**ВСТАНОВЛЕННЯ ТА ЗНІМАННЯ ЩІТОК З ПРИСТРОЮ (3, 4, 5, 6):**
**НАГАДУВАННЯ:** під час роботи насадка (F/E) дуже сильно нагрівається. Знімаючи її, будьте обережні.

**ТЕМПЕРАТУРНІ РЕЖИМИ/ ШВИДКІСТЬ ТЕМПЕРАТУРНОГО ПОТОКУ (А):**
**УВАГА:** режим «Холодне повітря» використовують, щоб зафіксувати зачіску наприкінці сушіння.

**НАПРЯМ ОБЕРТАННЯ (В):**
Ця функция дозволяє автоматично намотати пасмо волосся навколо щітки-для укладання без зусиль.
-Щоб ввімкнути обертання, посуньте перемикач (В) у потрібному напрямку обертання (вправо або вліво).
- Під час укладання тримайте перемикач натиснутим.
- Для зупинки обертання відпустіть перемикач.

**ОДНОЧАСНЕ СУШІННЯ І НАДАННЯ ФОРМИ (9, 10, 11, 12)!**

### ДБАЙМО ПРО ЗАХИСТ ДОВКІЛЛЯ!

Ваш прилад містить багато матеріалів, які можуть бути перероблені або повторно використані.
Після закінчення терміну служби приладу здайте його до пункту збору побутових приладів, а за відсутності такого-до авторизованого сервісного центру для його подальшої обробки.

**Ці інструкції також доступні на нашому сайті www.rowenta.com.**

**ET**

Lugege enne kasutamist tähelepanelikult läbi nii kasutusjuhend kui ka turvanõuded.

### 1. KIRJELDUS

A – Sisse- ja väljalülitusnupp, õhuvoolu kiiruse- ning temperatuurisätted
B – Valikulüliti harjade pöörlemissuuna valikuks
C – Riputusaas
D – Toitejuhe
E – Peenike hari Looduslike (*sõltuvalt mudelist)
F – Jäme hari Looduslike (*sõltuvalt mudelist)
G – Harjade kaitsekatted (2)
H – Harja lukustus/vallandamisnupp
I – Eemaldatav võre
J – 2 Ioonivoo lülitit / Ioonfunktsioon (*sõltuvalt mudelist)

### 2. TURVALISUSE NÕUANDED

• Teie turvalisuse tagamiseks vastab seade sellele kohaldatavatele normatiivide le ja seadustele (Madalpingeseadmete, Elektromagnetilise Ühilduvuse ja Keskkonnakaitse kohta käivad direktiivid)
• Seadme tarvikud kuumenevad kasutamise käigus. Vältige nende puutumist naha vastu. Jälgige alati, et seadme toitejuhe ei puutuks mine kunagi selle kuumenevare osadega kokku.
• Kontrollige, et kasutatav võrgupinge vastaks seadme juures nõutavale.
• Valesti vooluvõrku ühendamine võib seadme rikkuda ning sellised vigastused ei käi garantii alla.

• Täiendava kaitse tagamiseks on soovitatav paigaldada vannituba varustavasse vooluahelasse rikkevooluseade, mille nominaalne rikkevool ei ületa 30 mA. Küsige nõu paigaldajalt.

• Igal juhul tuleb seade paigaldada ja seda kasutada kooskõlas kasutamisriigis kehtiva seadusandlusega.

• HOIATUS! Ärge kasutage seadet vannide, dušššide, kraanikausside või muude vett sisaldavate anumate lähedal.

• Seadet ei tohi kasutada isikud (s.h. lapsed), kelle füüsilised ja vaimsed võimed ning meeled on piiratud või isikud, kes seda ei oska või ei tea, kuidas seade toimib, välja arvatud juhul, kui nende turvalisuse eest vastutav isik kas nende järele valvab või on neile eelnevalt seadme tööpõhimõtteid ja kasutamist selgitanud. Ka tuleb valvata selle järele, et lapsed seadmega ei mängiks.

• Kui seadet kasutatakse vannitoas, eemaldage see pärast kasutamist vooluvõrgust, sest vesi võib põhjustada ohtliku olukorra isegi siis, kui seade on välja lülitatud.

• Seadet võivad kasutada lapsed alates 8. eluaastast või vähenenud füüsiliste, sensoorsete või mentaalsete võimetega isikud, samuti isikud kellel puuduvad kogemused ja teadmised, juhul kui neid on seadme ohutu kasutamise osas eelnevalt juhendatud või koolitatud ning nad mõistavad sellest tulenevaid ohte. Lapsed ei tohi seadmega mängida. Lapsed ei tohi seadet järelvalveta puhastada ega hooldada.

• Kui toitejuhe on katki, tuleb ohuolukordade ärahoidmiseks lasta see tootjal, tema müügijärgsel teenindusel või vastavat kvalifikatsiooni omaval isikul välja vahetada.

• Ärge kasutage seadet ning võtke ühendust Volitatud Teeninduskeskusega juhul, kui seade on maha kukkunud või ei tööta korralikult.
• Seade on varustatud kaitse süsteemiga ülekuumenemise vastu. Kui temperatuur tõuseb liiga kõrgele (kuna näiteks tagarest on ummistunud), jääb seade automaatselt seisma: võtke ühendust müügijärgse teenindusega.
• Seade peab olema vooluvõrgust välja võetud: selle puhastamiseks ja hooldu seks, rikke korral, kohe, kui olete selle kasutamise lõpetanud.
• Ärge kasutage seadet, kui toitejuhe on katki.
• Ärge kastke seadet vee ega pange seda voolava vee alla isegi mitte selle puhastamiseks.
• Ärge katsuge seadet niiskete kätega.
• Arge hoidke seadet korpusest - see on tuline -,vaid käepidemest.
• Seadet ste ps list välja tõmmates ei tohi kinni hoida mitte juhtmest, vaid pistikust.
• Arge kasutage pikendusjuhet.
• Ärge kasutage seadme puhastamiseks vahendeid, mis võivad selle pinda kriimustada või söövitada.
• Arge kasutage temperatuuril alla 0°C ja üle 35°C.

### GARANTII:

Antud seade on ette nähtud ainult koduseks kasutuseks.
Seda ei tohi tarvitada töövahendina.
Ebaõige kasutamise korral kaotab garantii kehtivuse.

### 3. SOOVITUSED KASUTAMISEKS

**Selleks, et õppida kõiki selle võimalusi täielikult ära kasutama, on vajalikud 2-3 kasutuskorda.**

HARIADE KAITSEKATE:
- Harjade tõhususe säilitamiseks pange need pärast iga kasutamist alati kaitsekatte (H) sisse tagasi.

**HARIADE SEADME (3, 4, 5, 6) KÜLGE KINNITAMINE IA ÄRAVÕTMINE:**
**PEA MEELES:** Harjad (F/E) kuumenevad kasutamise käigus. Ettevaatust nende äravõtmise!.

**TEMPERATUUR/ÕHUVOO KIIRUS (A):**
**TÄHELEPANU!** Külma õhuvoo asendi kasutamine aitab fikseerida soengu juuste kuivatamise lõpul.

**PÖÖRLEMISSUUND (B):**
Funktsioon võimaldab juuksesalgu automaat selt harja ümber keerata ja llhtsustab seega soengutegemist. Harja pöörlemapanekuks lükake lülitit (B) soovitud pöörlemise suunas (paremale või vasakule).
- Hoidke lülitit harja kasutamise kestel paigal.
- Pöörlemise peatamiseks laske lüliti lahti.

**ÜHEAEGNE KUIVATAMINE JA SOENCiUSSESEADMINE (9, 10, 11, 12)!**

### AITAME HOIDA LOODUSKESKKONDA!

Teie seadmejuures on kasutatud väga mitmeid ümbertöötlemist või kogumist võimalda vaid materjale.
Viige seade kogumispunkti või viimase puudumisel volitatud teeninduskeskusesse, et oleks võimalik selle ümbertöötlemine.

**Need juhendid on saadaval meie kodulehel aadressil www.rowenta.com**

**LT**

Prieš naudodamiesi aparatu atidžiai perskaitykite naudojimo instrukcijas ir patarimus

### 1. BENDRAS APRAŠYMAS

A – Įjungimo ir išjungimo mygtukas, oro srauto greičio ir temperatūros padėtys
B – Jepečlų sukimosi krypčių keitiklis
C – pakabinimo žiedas
D – maitinimo laidas
E – mažo skersmens šepetys (*pagal modelį)
F – didelio skersmens Jepetys (*pagal modelį)
G – šepečių apsauginis dėklas (2)
H – šepečio pritvirtinimo / nuėmimo mygtukas
I – Nuimamos grotelės
J – 2 Jonų srautų generatoriai (kanalai) / Automatinė jonizuojanti funkcija (*pagal modelį)

### 2. SAUGOS NURODYMAI

• Siekiant užtikrinti Jūsų saugumą, šis aparatas pagamintas laikantis taikomų standartų ir teisės aktų (Žemos įtampos, Elektromagnetinio suderinamumo, Aplinkos apsaugos direktyvų... ).
• Naudojant aparatą jo dalys labai į kaista. Nesilieskite prie jų. Niekada ne leiskite maitinimo laidui liestis su įkaitusiomis aparato dalimis.
• Patikrinkite, ar Jūsų elektros tinklo įtampa sutampa su nurodytaja ant aparato.
• Bet kokia jungimo klaida gali padaryti nepataisomos žalos, kuriai netaikoma garantija.

• Siekiant papildomos apsaugos, rekomenduojama į vonios elektros grandinę įtraukti liekamosios srovės įtaisą (RCD) su normine liekamąja darbine srove, kuri neviršija 30 mA. Patarimo kreipkitės į asmenį, diegiantį įrangą.

• Tačiau aparatas turi būti instaliuotas ir naudojamas laikantis jūsų šalyje galiojančių standartų.

• ĮSPĖJIMAS: negalima naudoti įrenginio šalia vonios, dušo, prausyklės ar kitų indų, kuriuose yra vandens.

• Šis aparatas nėra skirtas naudoti asmenims (taip pat vaikams), kurių fizinės, jutiminės arba protinės galimybės yra ribotos, taip pat asmenims, neturintiems atitinkamos patirties arba žinių, išskyrus tuos atvejus, kai už jų saugumą atsakingi asmenys užtikrina tinkamą priežiūrą arba jie iš anksto gauna instrukcijas dėl šio aparato naudojimo. Vaikai turi būti prižiūrimi, užtikrinant, kad jie nežaistų su aparatu.

• Prietaisą naudojant vonioje, po naudojimo būtina iš elektros lizdo ištraukti prietaiso kištuką, nes buvimas arti vandens kelia pavojų net išjungus prietaisą.

• Šį prietaisą gali naudoti 8 metų bei vyresnio amžiaus vaikai ir sutrikusių fizinių, jutimo ar protinių gebėjimų arba neturintys patirties ir žinių asmenys, jei jie prižiūrimi arba jiems paaiškinama, kaip saugiai naudotis prietaisu, ir jie supranta susijusius pavojus. Vaikams žaisti su prietaisu negalima. Vaikai negali be priežiūros valyti prietaiso arba atlikti jo techninę priežiūrą.

• Jei maitinimo laidas pažeistas, gamintojas, centras, kuris yra įgaliotas atlikti priežiūrą po pardavimo, arba panašios kvalifikacijos asmenys ji turi pakeisti, kad nebūtų pavojaus.

• Ne naudokite aparato ir kreipkitės į centrą, įgaliotą atlikti priežiūrą po pardavimo, jeigu aparatas nukrito ir neveikia kaip paprastai.
• Aparate yra instaliuota karščiui jautri apsaugos sistema. Aparatui perkaitus (pavyzdžiui, dėl užsikimšusių galinių grotelių), aparatas automatiškai išsijungia: kreipkitės į centrą, įgaliotą atlikti priežiūrą po pardavimo.
• Aparatas turi būti išjungtas iš tinklo: prieš jį valant ir atliekant priežiūros darbus, sutrikus veikimui, baigus jį naudoti.
• Ne naudokite aparato, jei laidas pažeistas.
• Nenardinkite jo į vandenį ir neplaukite net valydami.
• Nelaikykite drėgnomis rankomis.
• Nelaikykite už įkaitusio korpuso, bet už rankenos.
• Neišjunkite traukdami už laido, bet ištraukite kištuką iš lizdo.
• Nenaudokite elektrinio ilgiklio.
• Nevalykite su šveiti mui skirtomis ar koroziją sukeliančiomis priemonėmis.
• Nenaudokite esant žemesnei nei 0°C ir aukštesnei nei 35°C temperatūrai.

### GARANTIJA:

Jūsų aparatas skirtas tik naudojimui namuose.
Jo negalima naudoti profesiniams tikslams.
Neteisingai naudojant, garantija nebėra taikoma ir tampa negaliojanti.

### 3. NAUDOJIMO PATARIMAI

**Kad išmoktumėte idealiai juo naudotis, paprastai reikia laiko (2-3 bandymų).**

ŠEPEČIŲ APSAUGINIS DĖKLAS:
-Norėdami išsaugoti .šepečių veiksmingumą. kaskart ba igę naudotis būtinai idėkitejuos i apsauginį dėklą (G).

**APARATO ŠEPEČIŲ UŽDĖJIMAS IR NUĖMIMAS (3, 4, 5, 6):**
**PRIMINIMAS:** naudojant aparatą. šepečio priedas (F/E) labai ikaista. Nuimdami ji būkite atsargūs.

**TEMPERATŪRA I ORO GREITIS (A):**
**DĖMESIO:** šalto oro kryptimi suformuojama šukuosena baigus džiovinti.

**SUKIMO KRYPTIS (B):**
Ši funkcija leidžia automatiškai apvynioti pl aukų sruogą apie šepetį, kad galėtumėte suslšukuoti be pastangų.
- Norėdami Uungti sukimo funkciją, pastumkite regulatorių (B) norima sukimo kryptimi (į kairę arba į dešinę).
- Šukuodamiesi laikykite paspaudę mygtuką.
- Norėdami sustabdyti sukimo funkciją, atleiskite mygtuką

**PLAUKŲ DŽIOVINIMAS IR FORMAVIMAS VIENU METU (9, 10, 11, 12) !**

### PRISIDĖKIME PRIE APLINKOS APSAUGOS!

Jūsų aparate yra daug medžiagų, kurias galima pakeisti į pirmines žaliavas arba perdirbti.
Nuneškite jį į surinkimo punktą arba, jei jo nėra, į centrą, kuris yra įgaliotas atlikti priežiūrą, kad aparatas būtų perdirbtas.

**Šias instrukcijas taip pat galima rasti ir mūsų svetainėje www.rowenta.com.**

**LV**

Pirms izmantošanas uzmanīgi izlasiet lietošanas instrukciju un arī drošības norādījumus.

### 1. APRAKSTS

A – Ieslēgšanas/izslēgšanas poga, ātruma un gaisa plūsmas temperatūras režīmi
B – Sukas rotācijas virziena izvēlnes pogas
C – Uzglabāšnas āķis
D – Barošanas vads
E – Maza diametra suka (*atkarībā no modeļa)
F – Liela diametra suka (*atkarībā no modeļa)
G – Suku aizsargapvalks (2)
H– Sukas bloķēšanas/atbloķēšanas poga
I - Noņemams režģis
J – 2 Jonu plūsmas pastiprinātāji / Automātiskā Ioniskā funkcija (*atkarībā no modeļa)

### 2. DROŠĪBAS NORĀDĪJUMI

• Jūsu drošībai, šis aparāts atbilst noteiktajām normām un noteikumiem (zemsprieguma direktīva, elektromagnētiskā saderība, apkārtējā vide ... ).
• Izmantošanas laikā aparāta piederumi kļūst ļoti karsti. Izvairieties no to saskares ar ādu. Pārliecinieties, lai barošanas kabelis nekad neatrastos kontaktā ar karstām aparāta daļām.
• Pārliecinieties, ka elektroinstalāciju spriegums atbilst jūsu aparāta parametriem.
• jebkura nepareiza pieslēgšana var izraisīt neatgriezeniskus bojājumus, kurus garantija nesedz.

• Papildu aizsardzībai elektriskajā ķēdē, kas apgādā vannas istabu, ieteicams uzstādīt paliekošās strāvas ierīci (RCD), kuras paliekošās darbības strāva nepārsniedz 30 mA. Palūdziet uzstādītāja padomu.

• Ierīces uzstādīšana un izmantošana jāveic saskaņā ar jūsu valstī spēkā esošajiem standartiem.

• BRĪDINĀJUMS: neizmantojiet šo ierīci vannas, dušas, baseinu vai citu tvertņu, kas satur ūdeni, tuvumā.

• šo aparātu nav paredzēts izmantot personām (ieskaitot bērnus), kuru fiziskās, sensorās vai garīgās spējas ir ierobežotas, vai personām, kurām trūkst pieredzes vai zināšanu, izņemot gadījumus, kad par viņu drošību atbildīga persona ierīces izmantošanas laikā šīs personas uzrauga vai ir sniegusi informāciju par ierīces izmantošanu. Pieskatiet bērnus un pārliecinieties, ka tie nespēlējas ar aparātu.

• Ja ierīce tiek izmantota vannas istabā, pēc lietošanas atvienojiet to no strāvas, jo ūdens tuvums rada briesmas pat, ja ierīce ir izslēgta.

• Šo ierīci var lietot bērni no 8 gadu vecuma un cilvēki ar ierobežotām fiziskām, sensorām vai garīgām spējām, kā arī tādi, kam trūkst pieredzes un zināšanu, ja vien viņi darbojas kādas citas, par viņu drošību atbildīgas personas uzraudzībā vai ir saņēmuši norādījumus attiecībā uz to, kā šo ierīci droši lietot, un apzinās ar to saistītos riskus. Bērni ar šo ierīci nedrīkst spēlēties, kā arī bez uzraudzības veikt tās tīrīšanu un apkopi.

• Ja barošanas vads ir bojāts, tas jāaizvieto ražotājam, garantijas apkalpošanas servisam vai personai ar līdzīgu kvallfikāciju, lai izvairītos no iespējamām briesmām.

• Neizmantojiet aparātu un sazinieties ar autorizēto servisu, ja jūsu ierīce ir nokritusis zemē un/vai tā darbojas ar traucējumiem.
• Aparāts ir aprīkots ar termiskās drošības sistēmu. Pārkaršanas gadījumā (kas notikusi, piemēram, aizmugures režģa aizsērēšanas dēļ) sazinieties ar tehniskās apkopes centru.
• Aparāts jāizslēdz: pirms tīrīšanas un apkopes, nepareizas funkcionēšanas gadījumā, tiklīdz Jūs esat beidzis to lietot.
• Nelietojiet, ja bojāts strāvas vads.
• Nemērciet ūdenī vai ne lieciet zem tekoša ūdens pat tīrīšanas nolūkā.
• Neturiet to mitrās rokās.
• Neturiet aiz korpusa, kas ir karsts, bet aiz roktura.
• Neatvienojiet no strāvas, raujot aiz vada, bet gan velkot aiz kontaktdakšas
• Neizmantojiet elektrisko pagarinātāju.
• Netīriet ierīci ar abrazīviem vai korozīviem līdzekliem.
• Nelietojiet to pie temperatūras, kas zemāka par 0°C un augstāka par 35°C.

### GARANTIJA:

Šis aparāts ir paredzēts lietošanai tikai mājas apstākļos. To nedrīkst izmantot profesionālos nolūkos. Nepareizas izmantošanas gadījumā garantija kļūst par nederīgu un spēkā neesošu.

### 3. IZMANTOŠANAS PADOMI

**Lai iemācītos izmantot ierīci, ir nepieciešama apmācība (2-3 seansi).**

SUKU AIZSARGAPVALKS:
- Lai saglabātu suku efektivitāti, pēc katras lietošanas obligāti novietojiet tās aizsargierīcē (G).

**IERĪCES SUKU (J) UZSTADĪŠANA UN NOŅEMŠANA (3, 4, 5, 6):**
**ATGĀDINĀJUMS:** lietošanas laikā uzgalis (F/E) ļoti uzkarst. Esiet uzmanīgi noņemot to.

**TEMPERATŪRA / GAISA PLŪSMAS ĀTRUMS (A):**
**UZMANĪBU:** aukstā gaisa režīms paredzēts frizūras nostiprināšanai žāvēšanas beigās.

**ROTĒŠANAS VIRZIENS (B):**
Šī funkcija ļauj Jums automātiski aptīt matu šķipsnas ap ķemmi, lai veiktu matu ieveidošanu bez piepūles.
- Lai sāktu ķemmes rotēšanos, nospiediet rotēšanas pogu (B) vēlamā rotēšanas virzienā (pa labi vai pa kreisi).
- Turiet rotēšanas pogu matu ieveidošanas laikā.
- Lai apturētu rotēšanu, atlaidiet rotēšanas pogu.

**ŽĀVĒŠANA UN FRIZŪRAS VEIDOŠANA VIENLAICĪGI (9, 10, 11, 12) !**

### PIEDALĪSIMIES VIDES AIZSARDZĪBĀ

Ierīces ražošanā izmantoti vairāki materiāli, kas ir lietojami atkārtoti vai otrreiz pārstrādājami.
Nododiet ierīci elektroierīču savākšanas punktā vai autorizētā servisa centrā, lai nodrošinātu tās pārstrādi.

**Šīs instrukcijas ir pieejamas arī mūsu mājas lapā www.rowenta.com.**

**PL**

Należy przeczytać uważnie instrukcje obsługi oraz zalecenia bezpieczeństwa przed pierwszym użyciem.

### 1. OPIS OGÓLNY

A – Przycisk start / stop, regulacja prędkości & temperatury przepływu powietrza
B – Przełęcznik kierunku obrotów szczotki
C – Pierścień do zawieszania
D – Przewód zasilania
E – Szczotka o małej średnicy (*zależnie od modelu)
F – Szczotka o dużej średnicy (*zależnie od modelu)
G – Zabezpieczenia (2) szczotek
H – Przycisk blokowania/odblokowywania szczotki
I – Wyjmowana kratka
J – 2 Wspomagacze jonowe / Automatyczna funkcja jonizująca (*zależnie od modelu)

### 2. ZALECENIA BEZPIECZEŃSTWA

• Dla Twojego bezpieczeństwa, urządzenie to spełnia wymogi obowiązujących norm i przepisów (Dyrektywy Niskonapięciowe, przepisy z zakresu kompatybilności elektromagnetycznej, normy środowiskowe ... ).
• W czasie używania urządzenia, jego akcesoria bardzo się nagrzewają. Unikaj kontaktu ze skórą.
Dopilnuj, aby kabel zasilający nigdy nie dotykał nagrzanych części urządzenia.
• Sprawdź, czy napięcie Twojej instalacji elektrycznej odpowiada napięciu urządzenia.
• Każde nieprawidłowe podłączenie może spowodować nieodwracalne szkody, które nie są pokryte gwarancją.

• Wskazane jest dodatkowe zabezpieczenie instalacji elektrycznej w łazience za pomocą wyłącznika różnicowoprądowego o czułości nie większej niż 30 mA. O dokładne wskazówki należy zwrócić się do elektryka.

• Instalacja urządzenia i jego użycie muszą być zgodne z normami obowiązującymi w Twoim kraju.

• OSTRZEŻENIE: nie należy używać urządzenia w pobliżu wanny, prysznica, basenu i innych zbiorników wodnych.

• Urządzenie to nie powinno być używane przez osoby (w tym przez dzieci), których zdolności fizyczne, sensoryczne lub umysłowe są ograniczone, ani przez osoby nie posiadające odpowiedniego doświadczenia lub wiedzy, chyba że osoba odpowiedzialna za ich bezpieczeństwo nadzoruje ich czynności związane z używaniem urządzenia lub udzieliła im wcześniej wskazówek dotyczących jego obsługi. Należy dopilnować, aby dzieci nie wykorzystywały urządzenia do zabawy.

• Jeżeli korzystasz z urządzenia w łazience, po każdym użyciu pamiętaj o odłączeniu go od źródła zasilania. Ze względu na bliskość wody, istnieje ryzyko porażenia prądem, nawet jeżeli urządzenie jest wyłączone.

• Urządzenie może być używane przez dzieci powyżej 8 roku życia oraz osoby o ograniczonych zdolnościach fizycznych, czuciowych i umysłowych oraz osoby nieposiadające stosownego doświadczenia lub wiedzy wyłącznie pod nadzorem albo po otrzymaniu instrukcji dotyczących bezpiecznego korzystania z urządzenia. Dzieci nie powinny wykorzystywać urządzenia do zabawy. Czysz-czenia oraz czynności konserwacyjne nie powinny być przeprowadzane przez dzieci bez nadzoru dorosłych.

• W razie uszkodzenia przewodu zasilającego, powinien on być wymieniony u producenta, w punkcie serwisowym lub przez osoby o równoważnych kwalifikacjach, w celu uniknięcia zagrożenia.

• Nie używaj urządzenia i skontaktuj się z Autoryzowanym Punktem Serwisowym, gdy: urządzenie upadło lub nie funkcjonuje prawidłowo.
• Urządzenie jest wyposażone w zabezpieczenie termiczne. W razie przegrzania (spowodowanego, na przykład, zabrudzeniem tylnej kratki) urządzenie wyłączy się automatycznie. Zgłoś się do centrum obslugi serwisowej.
• Urządzenie powinno być odłączane od źródła zasilania: przed myciem i konserwacją, w przypadku nieprawidłowego działania, zaraz po zakończeniu jego używania.
• Nie używaj urządzenia jeśli kabel jest uszkodzony
• Nie zanurzaj urządzenia w wodzie ani nie wkładaj go pod bieżącą wodę, nawet w celu jego umycia.
• Nie trzymaj urządzenia mokrymi rękoma.
• Nie trzymaj urządzenia za gorącą obudowę, ale za uchwyt.
• Aby wyłączyć urządzenie z sieci, nie pociągaj za kabel, ale za wtyczkę.
• Nie stosuj przedłużaczy elektrycznych.
• Do mycia nie używaj produktów szorujących lub powodujących korozję.
• Nie używaj w temperaturze poniżej 0°C i powyżej 35°C.

### GWARANCJA:

Twoje urządzenie przeznaczone jest wyłącznie do użytku domowego. Nie może być stosowane do celów profesjonalnych. Gwarancja traci ważność w przypadku niewłaściwego użytkowania urządzenia.

### 3. ZALECENIA UZYTKOWANIA

**Zazwyczaj potrzebne jest użycie urządzenia 2 lub 3 razy, zanim zacznie się posługiwać urządzeniem perfekcyjnie.**

ZABEZPIECZENIE SZCZOTEK:
- Aby zachować skuteczność działania szczotek, należy je obowiązkowo umieszczać w osłonach (G), po każdym użyciu.

**MONTAŻ I ZDEJMOWANIE SZCZOTEK Z URZĄDZENIA (3, 4, 5, 6):**
**UWAGA:** Szczotka(F/E)nagrzewa się podczas użytkowania. Przy jej ściąganiu należy zachować uwagę.

**TEMPERATURA L PRĘDKOŚC POWIETRZA (A):**
**UWAGA:** pozycja „zimne powietrze" służy do utrwalania fryzury pod koniec suszenia.

**KIERUNEK OBROTÓW (B):**
Funkcja umożliwia automatyczne nawijanie kosmyka włosów dookoła szczotki, umożliwiając łatwe szczotkowanie.
- Aby włączyć obroty, należy nacisnąć przełącznik (B) w wybranym kierunku obrotów (prawo lub lewo).
-Przytrzymać przycisk w czasie szczotkowania
-Aby zatrzymać obroty, należy zwolnić przycisk.

**RÓWNOCZESNE SUSZENIE I UKŁADANIE (9, 10, 11, 12).**

### BIERZMY CZYNNY UDZIAŁ W OCHRONIE ŚRODOWISKA.

Twoje urządzenie jest zbudowane z materiałów, które mogą być poddane ponownemu przetwarzaniu lub recyklingowi.
W tym celu należy je dostarczyć do wyznaczonego punktu zbiórki. Nie należy go umieszczać z innymi odpadami komunalnymi.

**Instrukcja dostępna jest także na stronie internetowej: www.rowenta.com.**

**CS**

Přečtěte si pozorně návod k použití a bezpečnostní instrukce před tím, než přístroj poprvé použijete.

### 1. OBECNÝ POPIS

A – Tlačítko zapnout / vypnout, nastavení rychlosti a teploty proudu vzduchu
B – Volič směru otáčení kartáče
C – Závěsné poutko
D – Přívodní šňůra
E – Kartáč o průměru 3 cm (*podle modelu)
F – Kartáč o průměru 5 cm (*podle modelu)
G – Ochranný kryt pro oba výměnné kartáče
H – Tačítko pro nasazení a vyjmutí kartáče
I – Odmímatelná mřížka
J – 2 Zesilovače generátoru iontů / Automatická funkce ionizace (*podle modelu)

### 2. BEZPEČNOSTNÍ RADY

• V zájmu vaší bezpečnosti je tento přístroj ve shodě s použitelnými normami a předpisy (směrnice o nízkém napětí, elektromagnetické kompatibilitě, životním prostředí...).
• Během používání je příslušenství přístroje velice horké. Vyvarujte se jeho styku s pokožkou. Dbejte, aby se elektrické napájení a šňůra nikdy nedotýkaly horkých částí přístroje.
• Přesvědčte se, zda napětí ve vaší elektrické zásuvce odpovídá napětí vašeho přístroje.
• Při jakémkoli chybném připojení k síti může dojít k nevratnému poškození přístroje, na které se nevztahuje záruka.

• V zájmu ochrany dále doporučujeme instalovat do elektrického obvodu k napájení koupelny zařízení pro zbytkový proud s nominálním zbytkovým provozním proudem nižším než 30 mA. Instalaci konzultujte s elektroinstalatérem.

• Instalace vašeho přístroje musí splňovat podmínky norem platných ve vaší zemi.

• VÝSTRAHA: Nepoužívejte tento spotřebič v blízkosti van, sprch, umyvadel nebo jiných nádob s vodou.

• Tento přístroj není určen k tomu, aby ho používaly osoby (včetně dětí) jejichž fyzické, smyslové nebo duševní schopnosti jsou snížené, nebo osoby bez patřičných zkušeností nebo znalostí, pokud na ně nedohlíží osoba odpovědná za jejich bezpečnost. Na děti je třeba dohlížet, aby si s přístrojem nehrály.

• Používáte-li spotřebič v koupelně, po použití jej neprodleně vypojte ze zásuvky, protože blízkost vody představuje nebezpečí i v případě, že je spotřebič vypnutý.

• Tento spotřebič smí být používán dětmi ve věku od 8 let, stejně jako osobami se sníženými fyzickými, smyslovými nebo duševními schopnostmi nebo bez zkušeností a znalostí, pokud jsou pod dohledem nebo byly instruovány o bezpečném použití spotřebiče a chápou rizika, k nimž může dojít. Děti si se spotřebičem nesmějí hrát. Čištění a uživatelskou údržbu nesmí provádět děti bez dozoru.

• V případě, že je napájecí šňůra poškozená, nechte ji z bezpečnostních důvodů vyměnit u výrobce, v autorizované záruční a pozáruční opravně, případně opravu svěřte osobě s odpovídající kvalifikací.

• Přístroj nepoužívejte a obraťte se na autorizované servisní středisko, pokud:
- přístroj spadl na zem
- přístroj řádně nefunguje
• Tento přístroj je vybaven tepelnou pojistkou. V případě přehřátí (způsobeného např. zanesením výstupové mřížky) se přístroj automaticky vypne: obraťte se na autorizovanou záruční a pozáruční opravnu.
• Přístroj musí být odpojen:
- před jeho čištěním a údržbou,
- v případě jeho nesprávného fungování,
- a jakmile jste jej přestali používat.
• Přístroj nepoužívejte, je-li poškozený elektrický napájecí kabel
• Přístroj neponořujte do vody (ani při jeho čištění)
• Přístroj nedržte vlhkýma rukama.
• Přístroj držte pouze za rukojeť, tělo přístroje může být horké.
• Při odpojování ze sítě netahejte za přívodní šňůru, ale za zástrčku
• Nepoužívejte elektrický prodlužovací kabel.
• K čištění nepoužívejte brusné prostředky nebo prostředky, které mohou způsobit korozi.
• Přístroj nepoužívejte při teplotách nižších než 0°C a vyšších než 35°C.

### ZÁRUKA:

Tento přístroj je určen výhradně pro použití v domácnosti. Přístroj není určen k používání v komerčních provozech. V případě nesprávného použití přístroje zaniká záruka.

### 3. RADY OHLEDNĚ POUŽÍVÁNÍ

**Je normální, že budete tento přístroj bezchybně ovládat po 2 až 3 pokusech.**

**OCHRANNÝ KRYT PRO OBA KARTÁČE:**
- Kartáče ukládejte do ochranného krytu (G) po každém použití.

**NASAZENÍ A SNÍMÁNÍ KARTÁČŮ PŘÍSTROJE (3, 4, 5, 6):**
**PŘIPOMENUTÍ:** Při používání je kartáč (F/E) velmi horký. Při jeho vyjmutí dávejte pozor.

**TEPLOTA / RYCHLOSTI VZDUCHU (A):**
**POZOR:** poloha studeného vzduchu slouží k zafixování účesu na konci sušení.

**SMĚR OTÁČENÍ (B):**
Tato funkce vám umožňuje natočit automaticky pramen vlasů na kartáč tak, abyste mohli provádět vyčesávání bez námahy.
- Pro spuštění otáčení stiskněte volič (B) v požadovaném směru otáčení (vpravo nebo vlevo).
- Během vyčesávání držte volič stisknutý
- Uvolněte stisk, chcete-li otáčení zastavit.

**SOUČASNÉ SUŠENÍ A TVAROVÁNÍ (9, 10, 11, 12)**

### 5. PODÍLEJME SE NA OCHRANĚ ŽIVOTNÍHO PROSTŘEDÍ!

Váš přístroj obsahuje četné materiály, které lze zhodnocovat nebo recyklovat.
Svěřte jej sběrnému místu nebo, neexistuje-li, smluvnímu servisnímu středisku, kde s ním bude naloženo odpovídajícím způsobem.

**Tyto instrukce jsou k nahlédnutí také na našich stránkách www.rowenta.com**

**SK**

Prečítajte si pozorne návod na použitie pred tým, než prístroj prvýkrát použijete.

### 1. OBECNÝ POPIS

A – Tlačidlo Zapnúť/Vypnúť, rýchlostné a teplotné polohy pre prúd vzduchu
B – Volič regulácie rýchlosti otáčania kief
C – Závesný krúžok
D – Prívodná šnúra
E – Kefa s malým priemerom (*v závislosti od modelu)
F – Kefa s veľkým priemerom (*v závislosti od modelu)
G – Ochranný kryt kefy
H – Ovládač zaistenia/odistenia kefy
I – Odnímateľná mriežka
J – 2 iónové aktivátory / Funkcia automatickej iónovej ochrany (*v závislosti od modelu)

### 2. BEZPEČNOSTNÉ POKYNY

• Aby bola zabezpečená vaša bezpečnosť, tento prístroj zodpovedá platným normám a predpisom (smerniciam o nízkom napätí, o elektromagnetickej kompatibilite, o životnom prostredí. .. )
• Pri používaní sa príslušenstvo prístroja veľmi zohrieva. Dbajte na to, aby sa nedostalo do kontaktu s pokožkou. Ubezpečte sa, aby sa napájací kábel nikdy nedotýka teplých častí prístroja.
• Skontrolujte, či napätie vašej elektrickej inštalácie zodpovedá napätiu vášho prístroja.
• Akékoľvek nesprávne zapojenie môže spôsobiť nenávratné škody, na ktoré sa záruka nevzťahuje.

• Ako dodatočnú ochranu vám odporúčame inštalovať do elektrickej siete napájajúcej kúpeľňu zvyškové prúdové zariadenie (RCD), ktoré znižuje zvyškový prevádzkový prúd na maximálne 30 mA. Požiadajte o radu svojho elektrikára.

• Inštalácia prístroja a jeho používanie musia byť v súlade s normami platnými vo vašom štáte.

• VAROVANIE: nepoužívajte toto zariadenie v blízkosti vaní, spŕch, umývadiel či iných nádob obsahujúcich vodu.

• Tento prístroj nesmú používať osoby (vrátane deti), ktoré majú zníženú fyzickú, senzorickú alebo mentálnu schopnosť, alebo osoby, ktoré nemajú na to skúsenosti alebo vedomosti, okrem pripadov, keď' im pri tom pomáha osoba zodpovedná za ich bezpečnosť, dozor alebo osoba, ktorá ich vopred poučí o používaní tohto prístroja. Je vhodné dohliadať na deti, aby ste si boli istí, že sa s týmto prístrojom nehrajú.

• Keď zariadenie používate v kúpeľni, po použití ho odpojte z elektrickej siete, keďže blízkosť vody predstavuje riziko aj vtedy, keď je zariadenie vypnuté s týmto prístrojom nehrajú.

• Toto zariadenie môže byť používané deťmi od veku 8 rokov a osobami so zníženými fyzickými, zmyslovými alebo mentálnymi schopnosťami, alebo osobami s nedostatkom skúseností a vedomostí, ak sú pod dohľadom alebo boli oboznámené s bezpečným použitím tohto zariadenia a rozumejú možným rizikám. Deti si so spotrebičom nesmú hrať. Čistenie a používateľskú údržbu nesmú vykonávať deti bez dozoru.

• Ak je napájací kábel poškodený, je potrebné, aby ho vymenil výrobca, jeho zákaznícky servis alebo osoby s podobnou kvalifikáciou, aby sa predišlo nebezpečenstvu.

• Prístroj nepoužívajte a obráťte sa na autorizované servisné stredisko, ak : prístroj spadol, ak normálne nefunguje.
• Tento prístroj je vybavený tepelným bezpečnostným systémom. V prípade prehriatie (spôsobeného, napríklad znečistením zadnej mriežky) sa prístroj automaticky vypne: obráťte sa na zákaznícky servis.
• Prístroj je potrebné odpojiť z elektrickej siete: pred čistením a údržbou, v prípade, že dôjde k prevádzkovým poruchám a ked' ste ho prestali používať.
• Prístroj nepoužívajte, ak je poškodený napájací kábel.
• Neponárajte ho do vody, ani ak by ste ho chceli očistiť.
• Nechytajte ho vlhkými rukami.
• Prístroj nechytajte za teplú časť, ale za rukoväť.
• Pri odpájaní z elektrickej siete neťahajte za napájací kábel, ale za zástrčku.
• Nepoužívajte elektrickú predlžovaciu šnúru.
• Nečistite ho drsnými ani koróznymi prostriedkami.
• Nepoužívajte ho v prípade, že teplota v interiéri klesla pod 0°C alebo vystúpila nad 35°C.

### ZÁRUKA:

Tento prístroj je určený na bežné domáce použitie.
Nemôže sa používať na profesionálne účely.
V prípade, že sa prístroj nesprávne používať, záruka stráca platnosť.

### 3. RADY TÝKAJÚCE SA POUŽÍVANIA

**Je normálne, že tento výrobok budete bezchybne ovládať až po 2-3 použitiach.**

EN RU UK ET LT LV PL CS SK HU BG RO SL SR HR BS

# BRUSH ACTIV'

www.rowenta.com

1800140780

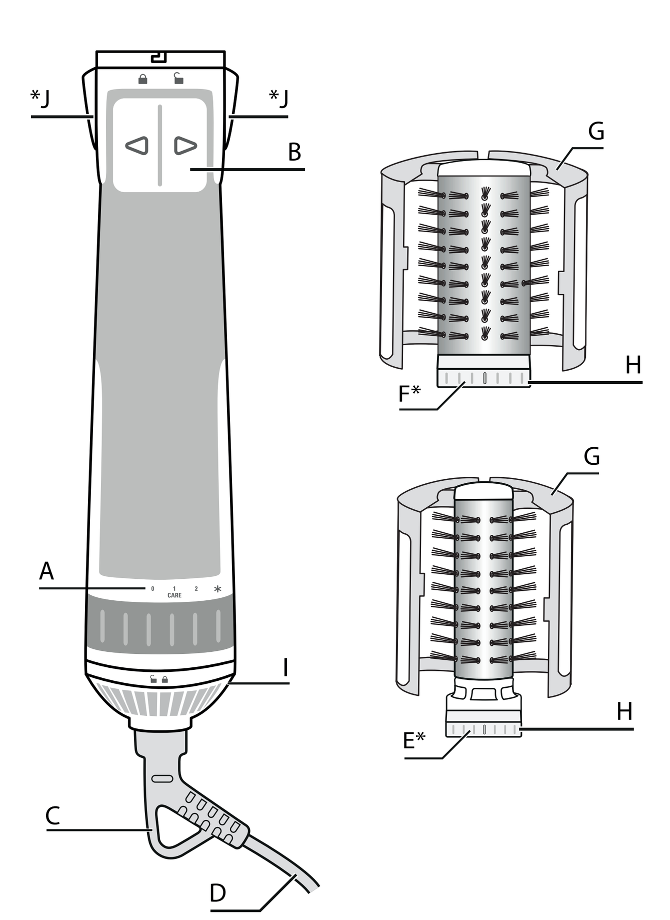


### FIRST USE

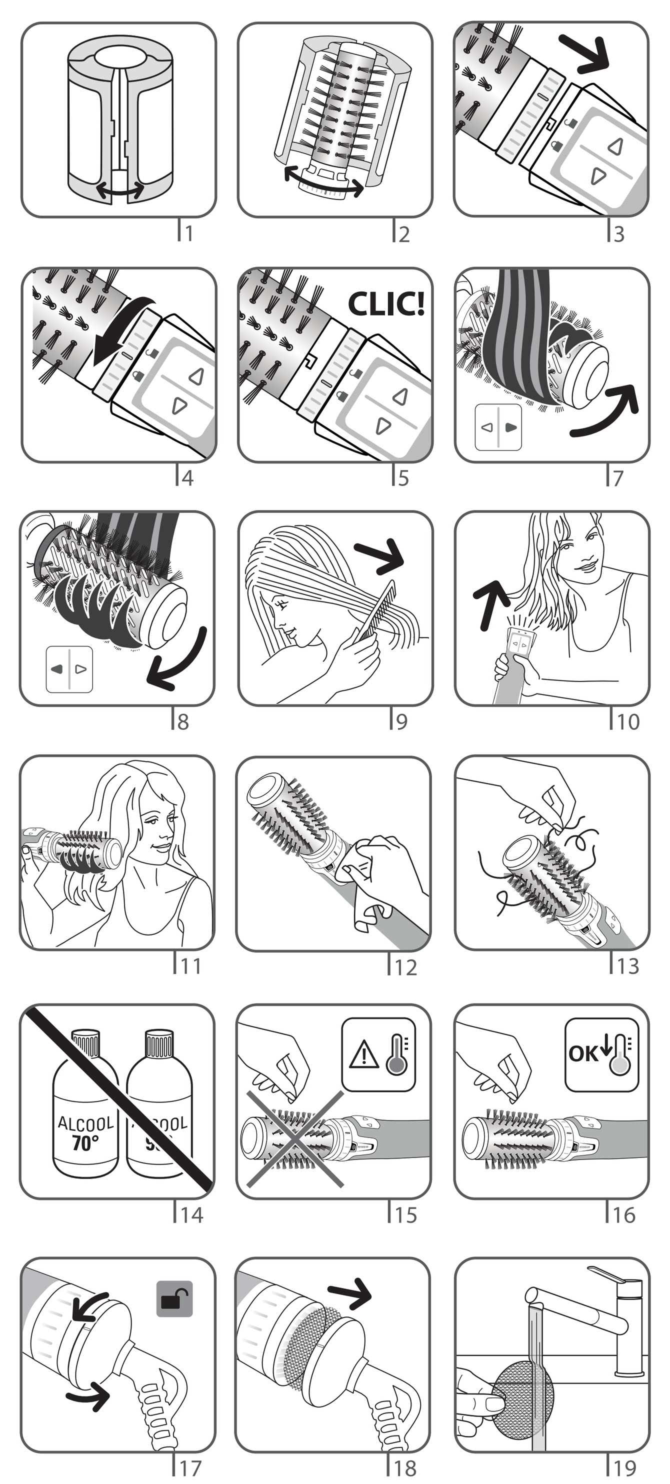

**OCHRANA KIEF:**
- Aby si kefy zachovali svoju účinnosť, vracajte ich zásadne vždy do puzdra (G) po každom použití.

**NASADENIE A SNÍMANIE KIEF PRÍSTROJA (3, 4, 5, 6):**
**UPOZORNENIE:** Príslušenstvo kefy (F/E) sa počas používania zohrieva. Dávajte preto pozor pri jeho skladaní.

**RÝCHLOSTI OTÁČANIA (A):**
**UPOZORNENIE:** poloha „studený vzduch“ slúži na zafixovanie účesu po vysušení vlasov.

**SMER OTÁČANIA (B):**
Táto funkcia Vám umožňuje nakrútiť automaticky prameň vlasov na kefu tak, aby ste mohli vykonávať vyčesávanie bez námahy.
- Pre spustenie otáčania stlačte volič (B) v požadovanom smere otáčania (vpravo alebo vľavo).
-Počas vyčesávania držte volič stlačený.
- uvolnite stlačenie, ak chcete otáčanie zastaviť.

**SÚČASNÉ SUŠENIE A TVAROVANIE! (9, 10, 11, 12)**

## PRISPEJME K OCHRANE ŽIVOTNÉHO PROSTREDIA!

ⓘ Tento prístroj obsahuje veľa zhodnotiteľných alebo recyklovateľných materiálov.
➲ Odovzdajte ho na zberné miesto, alebo ak takéto miesto chýba, tak autorizovanému servisnému stredisku, ktoré zabezpečí jeho likvidáciu.

**Tieto inštrukcie sú dostupné aj na našich webstránkach www.rowenta.com.**

**HU** Használat előtt olvassa el figyelmesen a használati útmutatót és a biztonsági előírásokat.

## 1. ÁLTALÁNOS LEÍRÁS

A – Indító/leállító gomb, sebességfokozatok & az áramló levegő hőmérséklete
B – Kefeforgás irányválasztója
C – Akasztó gyűrű
D – Tápkábel
E – Kis átmérőjű kefe (*modelltől függően)
F – Nagy átmérőjű kefe (*modelltől függően)
G – Kefevédő tok
H – Kefe záró / kioldó gomb
I – Levehető rács
J – Ionizáló / Automatikus ionizáló funkció (*modelltől függően)

## 2. BIZTONSÁGI TANÁCSOK

• Az Ön biztonsága érdekében ez a készülék megfelel a hatályos szabványoknak és szabályozásoknak (kisfeszültségre, elektromágneses kompatibilitásra, környezetvédelemre stb. vonatkozó irányelvek).
• Használat során a készülék tartozékai felforrósodnak. Kerülje a bőrrel való érintkezést. Mindig bizonyosodjon meg arról, hogy a tápkábel nem érintkezik a készülék meleg részeivel.
• Ellenőrizze, hogy elektromos hálózatának feszültsége megegyezik a készülék tápfeszültségével.
• Minden csatlakoztatási hiba javíthatatlan károkat okozhat, amelyeket a garancia nem fed.

• A fokozott biztonság érdekében javasoljuk, hogy szereltessen be fürdőszobájába 30 mA-t meg nem haladó RCD áramkört. További információért forduljon szerelőhöz.

• Ugyanakkor a készülék beszerelése és használata eleget kell tegyen az országában hatályos szabványoknak.

• FIGYELEM: ne használja a készüléket fürdőkád, zuhanyzók, mosdók és egyéb, vizet tartalmazó edények közelében!

• Tilos a készülék használata olyan személyeknek (beleértve a gyerekeket is), akiknek fizikai, érzékelési
vagy szellemi képességeik korlátozottak, valamint olyan személyeknek, akik nem rendelkeznek a készülék használatára vonatkozó gyakorlattal vagy ismeretekkel. Kivételt képeznek azok a személyek,
akire egy, a bitonságukért felelős személy felügyel, vagy akikkel ez a személy előzetesen ismertette a készülék használatára vonatkozó utasításokat. A gyerekek ne játsszanak a ké-szülékkel.

• Ha a készüléket fürdőszobában használja, használat után húzza ki, mivel a víz közelsége még akkor is veszélyt jelent, ha a készülék ki van kapcsolva.

• A készüléket 8 év feletti gyermekek és csökkentett fizikai, érzékszervi vagy mentális képességekkel rendelkező, illetve gyakorlat és tudás nélküli személyek csak felügyelet mellett, illetve akkor használhatják, ha útmutatást kaptak a készülék biztonságos használatáról és megismerték a velük járó veszélyeket. A gyerekek soha ne játsszanak a készülékkel A gyerekek felügyelet nélkül soha ne végezzenek tisztítást vagy karbantartást a készüléken!

• Abban az esetben, ha a tápkábel megsérül, ezt a gyártónak, az ügyfélszolgálat alkalmazottjának, vagy egy hasonló képzettségű szakembernek kell kicserélnie, a balesetek elkerülése érdekében.

• A következő esetekben ne használja a készüléket, és vegye fel a kapcsolatot egy hivatalos szervizközponttal: ha a készülék leesett és hibásan működik.
• A készülék hővédelmi rendszerrel van ellátva. Túlmelegedés esetén (például a hátsó rács eldugulása következtében) a készülék automatikusan kikapcsol: forduljon a szervizközponthoz.
• Húzza ki a készülék csatlakozódugaszát a következő esetekben: tisztítás és karbantartás előtt, működési rendellenesség esetén, amint befejezte használatát
• Ne használja a készüléket, ha a tápkábel megsérült.
• Ne merítse vízbe és ne tartsa víz alá, még tisztítás esetén sem.
• Ne fogja meg nedves kézzel.
• Ne a borításánál (amely felmelegedhet), hanem a fogantyújánál fogva nyúljon a készülékhez.
• Áramtalanításkor ne a kábelnél fogva, hanem a dugasznál fogva húzza ki a készüléket.
• Ne használjon elektromos hosszabbítót.
• Ne tisztítsa súroló vagy maró hatású termékekkel.
• Ne használja 0°C alatti vagy 35°C feletti hőmérsékleteken.

## GARANCIA:

A készülék kizárólag otthoni használatra alkalmas. Nem használható professzionális célokra. A garancia érvényét veszti nem megfelelő használat esetén.

## 3. HASZNÁLATI TANÁCSOK

**Egy kis idő (2-3 alkalom) szükséges ahhoz, hogy tökéletesen elsajátítsa az alkalmazását.**

**KEFE VÉDŐK:**
- A kefék hatékonyságának megőrzése végett tegye minden egyes használat után feltétlenül vissza őket a védőjükbe (G).

**A KEFÉK BEHELYEZÉSE ÉS KIEMELÉSE A KÉSZÜLÉKBÓL (3, 4, 5, 6):**
**FIGYELEM:** A kefe (F/E) a használat során nagyon felmelegszik. Eltávolításakor járjon el körültekintően.

**HÓMÉRSÉKLET/A LÉGÁRAM SEBESSÉGE (A):**
**FIGYELEM:** a hideg levegő állás a frizurának a szárítás végén történő rögzítésére szolgál.

**FORGÁSIRÁNY (B):**
Ez a funkció lehetővé teszi a hajtincs automatikus felcsavarását a kefére, hogy a hajformázást a legkisebb fáradság nélkül elvégezhesse.
- A forgás beindításához nyomja a (B) gombot a kívánt forgásirányba (jobbra vagy balra).
-A beszárítás alatt tartsa lenyomva.
-A forgás leállításához engedje el a gombot.

**EGYIDEJŰ SZÁRÍTÁS ÉS HAJFORMÁZÁS (9, 10, 11, 12).**

## VEGYÜNK RÉSZT A KÖRNYEZETVÉDELEMBEN!

ⓘ A2 Ön készüléke számos értékesíthető vagy újrahasznosítható anyagot tartalmaz.
➲ A megfelelő kezelés végett, készülékét adja le egy gyűjtőhelyen vagy, ennek hiányában, egy hivatalos szervizközpontban.

**Ezen útmutatások weboldalunkon is elérhetők: www.rowenta.com.**

**BG** Преди употреба прочетете внимателно инструкцията 3а полЗване, както и укаЗанията 3а беЗопасносг.

## 1. ОПИСАНИЕ

A – Бутон старт/стоп, положения за скорост & температура на въздушния поток
B – Бутон за регулиране скоростта на въртене на четките
C – Халка за окачване
D – захранващ кабел
E – Малка четка (*в зависимост от модела)
F – Голяма четка (*в зависимост от модела)
G – защитно капаче на четката
H – Бутон за блокиране / освобождаване
I – Подвижна решетка
J – йонни генератора / Автоматична йонна функция (*в зависимост от модела)

## 2. ПРЕПОРЪКИ 3д БЕЗОПАСНОСТ

• За вашата безопасност този уред съответства на стандартите и на действащата нормативна уредба (Нисковолтова директива, Директива за електромагнитна съвместимост, Директива за опазване на околната среда и др.).
• Приставките на уреда се нагряват силно по време на работа. Избягвайте контакт с кожата. Уверете се, че захранващият кабел не се допира до горещите части на уреда.
• Проверете дали захранването на уреда отговоря на електрическата ви мрежа. Неправилното захранване може да причини необратими повреди, които не се покриват от гаранцията.

• За допълнителна защита, монтирането на устройство за диференциална защита (УДЗ), което има номинален остатъчен ток, ненадвишаващ 30 mA, се препоръчва при електрозахранване на банята. онсултирайте се техник.

• И нсталирането на уреда и използването му трябва да отговарят на действащите стандарти във вашата държава.

• ПРЕДУПРЕЖДЕНИЕ: не използвайте този уред близо до вани, душове, басейни или други съдове, съдържащи вода.

• Уредът не е предвиден да бъде използван от лица (включително от деца}, чиито физически, сетивни или умствени способности са ограничени, или лица без опит и знания освен ако отговорно за тяхната безопасност лице наблюдава и дава предварителни указания относно ползването на уреда. Наглеждайте децата, за да се уверите, че не играят с уреда.

• Когато уредът се използва в баня, изключете го от контакта на електрическата мрежа след употреба, тъй като близостта с вода представлява риск, дори ако самият уред е изключен от бутона.

• Този уред може да се използва от деца над 8 години и лица с ограничени физически, сетивни или умствени способности, или лица без опит и знания, ако са поставени под наблюдение или бъдат инструктирани за безопасната му употреба, и разбират опасностите. С уреда не трябва да си играят деца. Да не се извършва почистване и поддръжка от деца, оставени без надзор.

• Ако захранващият кабел е повреден, зада избегнете всякакви рискове, той трябвада бъде сменен от производителя, от сервиза за гаранционно обслужване или от лица със сходна квалификация.

• Не използвайте уреда и се свържете с одобрен сервизен център, в случай че уредът е падал или не работи нормално.
• Уредът притежава система за защита от прегряване. В случай на прегряване, дължащо се например на замърсяване на задната решетка, уредът авгоматично се изключва: обърнете се към сервиз за гаранционно обслужване.
• Уредът трябва да бъде изключен от захранването: преди почистване и всякакви поправки/поддръжка, при неправилна работа, веднага след като приключите работа с него.
• Не използвайте уреда, ако кабелът е повреден
• Не потапяйте и не мийте с вода дори при почистване.
• Не хващайте с мокри ръце.
• Не хващайте за корпуса, който се нагрява, а за дръжката.
• Не дърпайте захранващия кабел, а щепсела, за да го изключите от мрежата.
• Не използвайте удължител.
• Не използвайте абразивни или корозивни препарати за почистване.
• Не използвайте при температура по-ниска от 0°С и по-висока от 35°С.

## ГАРАНЦИЯ:

Този уред е предназначен само за дамашна употреба. Не е предназначен за професионални цели. Гаранцията се обезсилва при неправилна употреба.

## 3. СЪВЕТИ ЗД ПОЛЗВАНЕ

**Обикновено е необходимо известно време (2 до 3 пъти), преди да овладеете напълно боравенето с него.**

**ПРЕДПАЗВАНЕ Нд ЧЕТКИТЕ:**
-За да запазите ефикасността на четките, прибирайте ги задължително в предпазните приспособления (G) след всяко ползване.

**ПОСТАВЯНЕ И СВАЛЯНЕ НД ЧЕТКИТЕ ОТ УРЕДА (3, 4, 5, 6):**
**НАПОМНЯНЕ:** По време на употреба чегката(F/E)се нагрява силно. Бъдете внимателни при нейното изваждане.

**ТЕМПЕРАТУРА / СИЛА НА ВЪЗДУШНАТА СТРУЯ (A):**
**ВНИМАНИЕ:** позицията със студен въздух служи за фиксиране на косата след изсушаване.

**ПОСОКА НА ВЪРТЕНЕ (B):**
Тази функция позволява автоматичнотонавиване на кичур коса около чегката за лесно оформяне на прическата.
- За да включите функцията въртене, натиснете селектора (B) в желаната посока на въртене (наляво или надясно)
- Задръжте селектора натиснат по време на оформяне на прическата
- За да спрете въртенето отпуснете бутона.

**ЕДНОВРЕМЕННО СУШЕНЕ И ОФОРМЯНЕ (9, 10, 11, 12) !**

## ДА УЧАСТВАМЕ В ОПАЗВАНЕТО НА ОКОЛНАТА СРЕДА!

ⓘ Уредът е изработен от различни материали, които могат да се предадат на вторични суровини или да се рециклират.
➲ Предайте го в специален център или, ако няма такъв, в одобрен сервиз, за да бъде преработен.

**Тези инструкции могат да бъдат намерени също и на нашия уебсайт www.rowenta.com**

**RO** Îainte de folosire, dtiţi cu atenţie atât modul de utilizare cât şi recomandările de securitate.

## 1. PREZENTARE GENERALĂ

A – Buton pornire/oprire, poziţii pentru viteză şi temperatura debitului de aer
B – Selector sens de rotaţie perii
C – Inel de agăţare
D – Cablu de alimentare
E – Perie de diametru mic (*în funcţie de model)
F – Perie de diametru mare (*în funcţie de model)
G – Protecţii pentru perie
H – Buton de blocare/deblocare a periei
I – Grilaj detaşabil
J – 2 Generatoare de ioni / Funcţie ionică (*în funcţie de model)

## 2. INSTRUCŢIUNI DE SIGURANŢĂ

• Pentru siguranta dumneavoastră, acest aparat este conform normelor şi reglementărilor aplicabile (directivele privind echipamentele de joasă tensiune, compatibilitatea electromagnetică, mediul înconjurător, etc.).
• Accesoriile aparatului se încălzesc foarte tare în timpul utilizării. Evitaţi contactul cu pielea. Cablul de alimentare nu trebuie să intre în contact cu părţile calde ale aparatului.
• Verificaţi ca tensiunea instalatiei dumneavoastră electrice să corespundă cu cea a aparatului dumneavoastră.
• Conectarea la o tensiune necorespunzătoare poate provoca daune permanente care nu sunt acoperite prin garanţie.

• Pentru protecţie suplimentară, se recomandă instalarea în cadrul circuitului electric care alimentează baia a unui dispozitiv de curent rezidual (DCR) în cazul în care curentul rezidual nominal este de maxim 30 mA. Consultaţi un electrician.

• Instalarea aparatului şi utilizarea sa trebuie să fie, totuşi, conforme normelor în vigoare din ţara dumneavoastră.

• AVERTISMENT: nu utilizaţi acest aparat lângă băi, duşuri, chiuvete sau alte recipiente care conţin apă.

• Acest aparat nu a fost conceput pentru a fi folosit de persoane (inclusiv copii) cu capacităţi fizice, senzoriale sau mintale diminuate sau de persoane fără experienţă sau cunoştinţe privind utilizarea unor aparate asemănătoare. Excepţie constituie cazul în care aceste persoane sunt supravegheate de o persoană responsabilă de siguranţa lor sau au beneficiat din partea persoanei respective de instrucţiuni prealabile referitoare la utilizarea aparatului. Este recomandată supravegherea copiilor, pentru a vă asigura că aceştia nu se joacă cu aparatul.

• Dacă folosiţi aparatul în baie, scoateţi-l din priză după utilizare, deoarece apropierea apei reprezintă un pericol chiar şi atunci când aparatul este oprit...

• Acest aparat poate fi folosit de copiii peste 8 ani şi de persoanele cu dizabilităţi fizice, senzoriale sau mintale sau fără experienţă în utilizare numai sub supraveghere sau dacă au fost instruiţi în folosirea aparatului în siguranţă şi dacă înţeleg riscurile implicate. Nu lăsaţi copiii să se joace cu aparatul. Nu permiteţi copiilor să realizeze curăţarea sau întreţinerea aparatului nesupravegheaţi.

• Dacă cablul de alimentare este deteriorat, acesta trebuie să fie înlocuit de fabricant, de serviciul post-vânzare al acestuia sau de către persoane cu o calificare similară pentru evitarea unui pericol.

• Nu utilizaţi aparatul dumneavoastră şi contactaţi un centru de service autorizat dacă: aparatul dumneavoastră a căzut, dacă acesta nu funcţionează normal.
• Aparatul este echipat cu un sistem de siguranţă termică. În caz de supraîncălzire (datorată de exemplu înfundării grilajului din spatele aparatului), aparatul se va opri automat: contactaţi serviciul ost-vânzare.
• Aparatul trebuie scos din priză: înainte operaţiunile de curăţare şi întreţinere, în caz da funcţionare anormală, imediat după ce ati terminat utilizarea acestuia.
• Nu utilizaţ! aparatul în cazul în care cablul este deteriorat
• Nu scufundaţi aparatul în apă şi nu-l treceţi sub apă nici măcar pentru curăţare.
• Nu ţineţi aparatul cu mâinile ude.
• Pentru a scoate aparatul din priză, nu trageţi de cablul de alimentare, trageţi de ştecher.
• Nu utilizaţi un prelungitor electric.
• Nu curăţaţi aparatul folosind produse abrazive sau corozive.
• Nu utilizaţi aparatul la o temperatură sub 0°C şi peste 35°C.

## GARANŢIE:

Aparatul dumneavoastră este destinat exclusiv unei utilizări domestice. Aparatul nu poate fi utilizat în scopuri profesionale. Garantia devine nulă şi îşi pierde valabilitatea în cazul unei utilizări incorecte.

## 3. RECOMANDĂRI PRIVIND UTILIZAREA

**În mod normal est necesar un timp de acomodare (2 - 3 şedinţe) înainte de o stăpâni la perfecţiune utilizarea acestuia.**

**PROTECŢIA PERIILOR:**
- Pentru a păstra eficacitatea periilor, după fiecare utilizare, reaşezaţi-le neapărat în protecţiile lor (G).

**MONTAREA ŞI DEMONTAREA PERIILOR DIN APARAT (3, 4, 5, 6):**
**ATENTIE:** Peria (F/E) se încălzeşte foarte mult în timpul utilizării. Fiţi atenţi când o îndepărtaţi.

**TEMPERATURA / TREPTELE DE VITEZĂ ALE AERULUI (A):**
**ATENŢIE:** poziţia pentru aer rece serveşte la fixarea coafurii la finalul uscării.

**SENSUL DE ROTAŢIE (B):**
Această funcţie vă permite înfăşurarea automată a şuviţei de păr în jurul periei, pentru o coafare fără efort.
- Pentru a pune în funcţiune peria, acţionaţi selectorul (B) în sensul dorit (dreapta sau stânga)
- Menţineţi presiunea in timpul perierii
- Pentru a opri rotirea periei, eliberaţi selectorul (B).

**USCARE ŞI COAFARE SIMULTANE (9, 10, 11, 12) !**

## SĂ PARTICIPĂM LA PROTECŢIA MEDIULUI!

ⓘ Aparatul dumneavoastră conţine numeroase materiale valorificabile sau reciclabile.
➲ Predaţi-l la un punct de colectare sau, în lipsa acestuia, la un centru de service autorlzat pentru a fi procesat în mod corespunzător.

**Instrucţiunile sunt disponibile şi pe website-ul nostru www.rowenta.com.**

**SL** Pred vsako uporabo pazljivo preberite navodila za uporabo ter varnostne nasvete.

## 1. SPLOŠNI OPIS

A – Gumb za vklop/izklop, nastavitev hitrosti in temperature zračnega toka
B – Selektor smeri vrtenje krtač
C – Obroček za obešanje
D – Napajalni električni kabel
E – Krtača majhnega premera (*odvisno od modela)
F – Krtača velikega premera (*odvisno od modela)
G – Zaščita za (2) krtače
H – Gumb za zaklepanje/odklepanje ščetke
I – Odstranljiva rešetka
J – 2 Ionska spodbujevalnika / Avtomatska ionska funkcija (*odvisno od modela)

## 2. VARNOSTNI NASVETI

• Za zagotavljanje vaše varnosti ta naprava ustreza veljavnim standardom in predpisom (direktive za nizko napetost, elektromagnetno združljivost, okolje ... ).
• Med uporabo se pribor naprave zelo segreje. Izogibajte se stiku s kožo. Pazite, da napajalni kabel nikoli ne pride v stik z vročimi deli naprave.
• Preverite ali napajalna napetost vaše električne napeljave ustreza napetosti naprave.
• Napačna priključitev na omrežje lahko povzroči nepopravljiva škodo, ki ni vključena v garancijo.

• V električnem tokokrogu kopalnice, katerega delovni diferenčni tok ne presega 30 mA, za dodatno varstvo priporočamo vgradnjo naprave na diferenčni tok (RCD). Za nasvet vprašajte monterja.

• Instalacija naprave in njena uporaba morata biti v skladu z veljavnimi standardi v vaši državi.

• OPOZORILO: ne uporabljajte te naprave v bližini kopalnih kadi, prh, umivalnikov in ostalih posod, ki vsebujejo vodo.

• Naprava ni predvidena za uporabo s strani oseb (kamor so vključeni tudi otroci) z zmanjšanimi fizičnimi, čutilnimi ali duševnimi sposobnostmi, ali oseb, ki nimajo izkušenj z napravo, oziroma je ne poznajo, razen če oseba, ki odgovarja za njihovo varnost, poskrbi za nadzor ali za predhodno usposabljanje o uporabi naprave. Poskrbeti je treba za nadzor otrok in preprečiti, da se igrajo z napravo.

• Kadar napravo uporabljate v kopalnici, jo po uporabi izključite, saj bližina vode predstavlja nevarnost tudi, kadar je naprava izključena.

• Napravo lahko uporabljajo otroci stari 8 let ali več in osebe z zmanjšanimi fizičnimi, senzornimi ali umskimi sposobnostmi ali brez izkušenj in znanja, če so pod nadzorom ali deležni navodil v zvezi z varno uporabo naprave in razumejo možne nevarnosti. Otroci se z napravo ne smejo igrati. Pri čiščenju in vzdrževanju otroci brez nadzora ne smejo biti prisotni.

• Če je napajalni kabel naprave poškodovan, ga mora zaradi nevarnosti električnega udara zamenjati proizvajalec, njegov pooblašeeni servis ali ustrezno usposobljena oseba.

• Ne uporabljajte naprave in se obrnite na pooblaščen servisni center:
- v primeru padca naprave na tla.
- če ne deluje pravilno.
• Naprava je opremljena s sistemom toplotne zaščite. V primeru pregreta (zaradi zamašitve zadnje rešetke) se naprava avtomatsko zaustavi: obrnite se na pooblaščeni servis.
• Napravo morate izključiti z omrežnega napajanja:pred čiščenjem in vzdrževanjem, v primeru nepravilnega delovanja, takoj po prenehanju uporabe.
• Ne uporabljajte naprave, če je kabel poškodovan.
• Ne potapljajte je v vodo in ne postavljajte pod pipo, niti pri čiščenju.
• Ne držite je z vlažnimi rokami.
• Ne držite je za ohišje, ki je vroče, ampak za ročaj.
• Ne izkljućita je tako, da povlečete za kabel, ampak izvlecite vtikač.
• Na uporabljajte električnega podaljška.
• Ne čistite je z grobimi ali korozivnimi sredstvi.
• Ne uporabljajte je pri temperaturi, ki je nižja od 0°C in višja od 35°C.

## GARANCIJA:

Naprava je namenjena samo za uporabo v gospodinjstvih.
Ne sme se uporabljati v profesionalne namene.
V primeru napačne uporabe postane garancija nična in neveljavna.

## 3. UPORABNI NASVETI

**Povsem normalno je, da potrebujete nekaj uvajanja (2 do 3 seanse) za popolno zanesljivo obvladovanje izdelka.**

**ZAŠČITA KRTAČE:**
- Da bi ohranili učinkovitost krtač, jih po vsaki uporabi obvezno namestite v zanje izdelane ščitnike (G).

**NAMESTITEV IN ODSTRANJEVANJE KRTAČ Z APARATA (3, 4, 5, 6):**
**POZOR:** Priključek ščetke (F/G) se med uporabo zelo ogreje. Pazite med odstranjevanjem.

**TEMPERATURA/ MOČ ZRAKA (A):**
**POZOR:** če želite ob koncu sušenja pričesko utrditi, gumb premaknite v položaj za hladen zrak.

**SMER VRTENJA (B):**
Ta funkcija omogoča, da samodejno zavrtite pramen las okoli krtače ln tako brez truda dosežete učinek krtačenja.
- Vrtenje krtač vklopite tako, da selektor (B) potisnete v smeri želenega vrtenja (desno ali levo).
- Med krtačenjem držite prst na tipki selektorja.
-Vrtenje krtač prekinete tako, da spustite tipko selektorja.

**ISTOCASNO SUSENJE IN OBLIKOVANJE (9, 10, 11, 12) !**

## SODELUJMO PRI PRIZADEVANJIH ZA ZAŠČITO OKOLJA!

ⓘ Vaša naprava vsebuje številne vredne materiale, ki se lahko reciklirajo.
Zato jo odnesite na zbirno mesto, če ga ni pa v pooblaščen servisni center,
➲ kjer jo bodo ustrezno predelali.

**Ta navodila se nahajajo tudi na naši spletni strani www.rowenta.com.**

**SR** Pre upotrebe aparata pročitajte bezbednosno i uputstvo za upotrebu

## 1. OPIS

A – Taster za uključivanje/isključivanje, podešavanje brzine i temperature protoka vazduha
B – Selektor smera rotacije ščetke
C – Kukica za kačenje
D – Napojni kabl
E – Četka malag prečnika (*u zavisnosti od modela)
F – Četka velikag prečnika (*u zavisnosti od modela)
G – Štitnik za četke
H – Dugme za blokiranje/debokiranje četke
I – Demontažna rešetka
J – 2 Generatora jona / Automatska ionic funkcija (*u zavisnosti od modela)

## 2. BEZBEDONOSNA UPUTSTVA

• U cilju Vaše bezbednosti, aparat je u skladu sa normama i propisima (Direktiva o najnižem naponu, elektromagnetnoj kompatibilnosti, okolini...).
• Tokom upotrebe, delovi aparata postaju veoma vrućim i zato izbegavajte kontakt sa kožom. Vodite računa da kabl za napajanje nikada ne bude u kontaktu sa vrucjm delovima aparata.
• Proverite da li napon vaše električne instalacije odgovara naponu Vašeg aparata.
• Svaka greška kod priključivanja može da izazove nepovratna oštećenja koja nisu obuhvaćena garancijom.

• Zbog dodatne zaštite bilo bi dobro da se u strujno kolo koje snabdeva kupatilo strujom ugradi zaštitna strujna sklopka (RCD) čija oznaka za preostalu radnu struju nije veća od 30 mA. Pitajte električara za savet.

• Instalacija aparata j njegova upotreba moraju u svakom slučaju da budu u skladu sa propisima koji važe u vašoj zemlji.

• UPOZORENJE: nemojte da koristite ovaj aparat u blizini kade, tuš-kabine, lavaboa ili drugih posuda s vodom.

• Nije predviđeno da aparat koriste deca, hendikepirane osobe kao nui lica koja ne poznaju rad aparata.Mogu ga upotrebljavati samo u prisutstvu osobe zadužene za njihovu bezbednost, a koja je upoznata sa uputstvom za upotrebu. Decu treba stalno nadzirati da se ni u kom slučaju ne igraju aparatom.

• Kada aparat koristite u kupatilu, nakon upotrebe isključite ga iz struje jer blizina vode predstavlja opasnost čak i kada je aparat isključen.

• Aparat mogu da koriste deca sa navršenih 8 godina i starija, hendikepirane osobe kao i lica bez iskustva i znanja ako su pod nadzorom osobe odgovorne za njihovu bezbednost. Deca ne treba da se igraju aparatom. Deca bez nadzora ne treba da čiste i koriste aparat.

• Ako je kabl aparata oštećen, da bi se izbegla opasnost, treba da ga zameni ovlašćeni serviser, proizvođač ili kvalifikovana osoba.

• Ukoliko je aparat pao, ili ne radi propisno, nemojte ga koristiti i obratite se ovlašćenom servisu.
• Aparat ne koristite i odnesite u ovlašćeni servis ako: je pao i ako ne funkcioniše propisno.
• Aparat je opremljen sistemom za toplotnu bezbednost. U slučaju pregrevanja (zbog, na primer, zapušenja zadnje rešetke), aparat ce se automatski zaustaviti : obratite se ovlašćenom servisu.
• Aparat mora da bude isključen iz mreže: pre čišenja i održavanja, u slučaju neispravnog funkcionisanja, nakon korišćenja.
• Ne koristite ako je kabl oštećen.
• Ne uranjajte niti stavljajte pod vodu, čak ni kod čišćenja.
• Ne držite vlažnim rukama.
• Ne držite za kućište, koje je vruće, već za ručku aparata.
• Ne isključujte iz utičnice povlačenjem kabla, već utikača.
• Ne koristite električni produžni kabl.
• Ne čistite grubim abrazivnim sredstvima.
• Ne koristite na temperaturi nižoj od 0°C i višoj od 35°C.

## GARANCIJA:

Vaš aparat namenjen je samo za upotrebu u domaćinstvu.
On ne može da se koristi za profesionalne svrhe.
U slučaju nepravilne upotrebe, garancija se poništava.

## 3. UPUTSTVA ZA UPOTREBU

**Neophodno je da ga koristite 2-3 puta pre nego što potpuno ovladate njime.**

**ŠTITNICI ZA ČETKE:**
- Za očuvanje efikasoosti četki, obavezno ih vraćajte u njihove štitnike (G) nakon svake upotrebe.

**KAKO DA POSTAVITE I SKINETE ČETKE NA APARATU (3, 4, 5, 6) :**
**PODSEĆAMO:** Priključak sa četkom (F/E) postaje veoma vrućim tokom upotrebe. Pazite prilikom demontiranja.

**TEMPERATURA / BRZINA VAZDUHA (A):**
**PAŽNJA:** pozicija za hladan vazduh služi da učvrsti kosu nakon sušenja.

**SMER ROTACIJE (B):**
Navedena funkcija omogućava Vam da uvijate kosu u oba smera (pagodno i za levoruke i za desnoruke).
- Ukoliko želite da uvijete kosu, pritisnite taster (B) za željeni smer (unutra ili spolja).
- Držite taster sve vreme tokom stilizovanja kose.
- Ukoliko želite da zaustavite rotaciju. pustite taster.

**BRZINA ROTACUE (9, 10, 11, 12)**

## UČESLVUJMO U ZAŠTITI OKOLINE !

ⓘ Vaš aparat sadrži vredne materijale koli mogu da se recikliraju.
➲ Odnesite ga u centar za recikliranje takvih proizvoda.

**Ove instrukcije nalaze se i na našoj web stranici www.rowenta.com**

**HR** Pročitati pažljivo način uporabe kao i sigurnosne upute prije bilo kakve uporabe.

## 1. OPĆI OPIS

A– Tipka za uključivanje/isključivanje, podešavanje brzine i temperature protoka zraka
B – Birač smjera rotacije četke
C – Kukica za vješanje / Odvojivo stražnje kućište
D – Napojni kabel
E – Četka malog promjera Četka od prirodne dlake (*ovisno o modelu)
F – Četka velikog promjera Četka od prirodne dlake (*ovisno o modelu)
G – Štitnik za četke
H – Izbornik za zaključavanje/otključavanje
I – Odvojiva rešetka
J – 2 Pojačala iona / Ionic funkcija (*ovisno o modelu)

## 2. SIGURNOSNE UPUTE

• U cilju vaše sigurnosti, ovaj uređaj je sukladan s važećim normama i propisima (Direktiva o najnižem naponu, elektromagnetskoj kompatibilnosti, okolišu...).
• Dijelovi uređaja postaju jako vrući tijekom uporabe. Izbjegavajte dodir s kožom. Pobrinite se da priključni vod nikad ne bude u dodiru s vrućim dijelovima uređaja.
• Provjerite odgovara li napon vaše električne mreže naponu vašega uređaja.
• Svaka greška u priključivanju može izazvati nepovratna o!tečenja koja nisu obuhvaćena jamstvom.

• Za dodatnu zaštitu, poželjno je u strujni krug koji opskrbljuje kupaonicu ugraditi zaštitnu strujnu sklopku (FID - diferencijalna sklopka) čija oznaka za preostalu radnu struju nije veća od 30 mA. Za savjet pitajte električara.

• Instalacija uređaja i njegova uporaba moraju u svakom slučaju biti sukladni s propisima koji su na snazi u va!oj zemlji.

• UPOZORENJE: ne rabite ovaj uređaj u blizini kade, tuš-kabine, umivaonika ili drugih posuda s vodom.

• Ovaj uređaj nije namijenjen uporabi od strane osoba (uključujući djecu) sa smanjenim fizičkim, osjetilnim ili mentalnim sposobnostima, ili oo strane osoba koje nisu upućene u osnove rada ure đaja, osim ako su primile odgovarajuće upute od osoba zaduženih za njihovu sigurnost.

• Kada uređaj rabite u kupaonici, nakon uporabe ga isključite iz napajanja jer blizina vode predstavlja opasnost čak i kada je uređaj isključen. Djecu treba nadzirati tako da se ni u kom slučaju ne igraju s uređajem.

• Ovaj uređaj smiju rabiti djeca starosti 8 i više godina te osobe sa smanjenim fizičkim, osjetilnim ili mentalnim sposobnostima ili manjkom iskustva i znanja, ako su pod nadzorom ili im se daju upute za rad s uređajem na siguran način te razumiju s time povezane opasnosti. Djeca se ne smiju igrati s uređajem. Djeca ne smiju čistiti ni održavati uređaj bez nadzora.

• Ako je priključni vod oštećen, njega mora zamijeniti proizvođač, ovlašteni servis ili osoba sličnih kvalifikacija, u cilju izbjegavanja svake eventualne opasnosti.

• Ne rabite svoj uređaj i obratite se ovlaštenom servisnom centru:
- ako je vaš uređaj doživio pad.
- u slučaju neispravnog rada.
• Uređaj je opremljen sustavom za toplinsku sigurnost. U slučaju pregrijavanja (zbog, primjerice, začepljenosti stražnje re!etke), uređaj te se automatski zaustaviti: obratite se ovlaštenome servisu.
• Uređaj mora biti isključen iz mreže:
- prije čišćenja i održavanja,
- u slučaju neispravnog rada,
- neposredno nakon prestanka s uporabom.
• Nemojte rabiti uređaj ako je priključni vod oštećen
• Ne uranjajte niti stavljajte uređaj pod vodu, čak ni kod čišćenja.
• Ne držite uređaj vlažnim rukama.
• Ne držite uređaj za kućište, koje je vruće, nego za ručku.
• Ne isključujte iz mreže povlačenjem za priključni vod, nego povlačenjem za utičnicu.
• Ne rabite produžni priključni vod.
• Ne čistite abrazivnim ili korozivnim sredstvima.
• Ne rabite na temperaturi nižoj od 0°C i višoj od 35°C.

## JAMSTVO:

Ovaj proizvod je namijenjen isključivo kućnoj uporabi. Bilo kakva profesionalna, neprimjerena ili uporaba koja nije u skladu s uputama za uporabu oslobađa proizvođača svake odgovornosti i jamstvo prestaje biti važeće.

## 3. UPUTE ZA UPORABU

**Jedno uvježbavanje (od 2 do 3 postupka) je obično dovoUno da se sasvim ovlada uporabom.**

**ŠTITNICI ZA ĆETKE:**
- Za očuvanje efikasnosti četki obvezatno ih vraćajte u njihove štitnike (G), nakon svake uporabe.

**KAKO DA POSTAVITI I SKINUTI ČETKE NA UREĐAJU (3, 4, 5, 6):**
**NAPOMENA:** Nastavak s četkom (F/E) postaje jako vruć tijekom uporabe. Pažnja kod njegovog skidanja.

**TEMPERATURA / BRZINA ZRAKA (A):**
**OPREZ:** funkcija hladan zrak služi za popravljanje kose nakon sušenja.

**SMJER ROTIRANJA (B):**
Ovo funkcija vom omogućava da automatski uvijete pramen kose oko četke, te do obavite četkanje bez napora.
- Ako želite pokrenuti rotiranje, pritisnite tipku za odabir (B) u željenom smjeru (lijevo ili desno).
- Držite pritisnuta tijekom četkanje
- Ako želite zaustaviti rotiranje, otpustite pritisak

**ISTOVREMENO SUŠENJE I OBLIKOVANJE (9, 10, 11, 12) !**

## SUDJELUJMO U ZAŠTITI OKOLIŠA

ⓘ Vaš uređaj se sastoji od brojnih vrijednih materijala koje je moguće reciklirati i ponovno uporabiti.
➲ Odnesite ga na mjesto namijenjeno odlaganju sličnog otpada.

**Ove upute dostupne su i na našoj web stranici www.rowenta.com.**

**BS** Prije prve upotrebe, pažljivo pročitajte upute za upotrebu, kao i sigurnosne upute.

## 1. OPĆI OPIS

A – Tipka za uključivanje/isključivanje, podešavanje brzine i temperature protoka zraka
B – Tipka za odabir smjera rotacije četki
C – Ušica za kačenje
D – Kabal za napajanje
E – Četka malog promjera (*ovisno o modelu)
F – Četka velikog promjera (*ovisno o modelu)
G – Zaštitni omoti (2) za četke
H – Tipka za blokiranje/deblokiranje četke
I – Odvojiva rešetka
J – Pojačivač jona / Automatska ionic funkcija (*ovisno o modelu)

## 2. SIGURNOSNE UPUTE

• U cilju vaše sigumosti, ovaj aparat je u skladu s važećim normama i propisima (Direktiva o najnižem naponu, elektromagnetnoj kompatibllnosti, okolišu... ).
• Dijelovi aparata postaju jako vrućim tokom upotrebe. Izbjegavajte dodir s kožom. Osigurajte se da kabal za napajanje nikad ne bude u dodiru s vrućim dijelovima aparata.
• Provjerite da li napon vaše električne instalacije odgovara naponu vašeg aparata.
• Svaka greška prilikom priključivanja, može izazvati nepovratna oštećenja koja nisu obuhvaćena garancijom.

• Radi dodatne zaštite, poželjno je u strujno kolo koje opskrbljuje kupatilo ugraditi zaštitnu strujnu sklopku (RCD) čija oznaka za preostalu radnu struju nije veća od 30 mA. Pitajte električara za savjet.

• Instalacija aparata i njegova upotreba moraju u svakom slučaju biti u skladu s propisima koji su na snazi u vašoj zemlji.

• UPOZORENJE: nemojte koristiti ovaj aparat u blizini kade, tuš-kabine, umivaonika ili drugih posuda s vodom.

• Ovaj aparat nije predviden za upotrebu od strane osoba (uključujući djecu) čije su fizičke, čulne ili mentalne sposobnosti smanjene, niti od strane osoba bez iskustva ili poznavanja, osim ako se one ne mogu okoristiti, putem osobe zadužene za njihovu sigurnost, nadzorom ili prethodnim instrukcijama vezanim za upotrebu ovog aparata. Djecu treba nadzirati tako da se ni u kom slučaju ne igraju aparatom.

• Kada aparat koristite u kupatilu, nakon upotrebe prekinite napajanje energijom jer blizina vode predstavlja opasnost čak i kada je aparat isključen.

• Ovaj aparat mogu koristiti djeca starija od 8 godina starosti i osobe sa smanjenim fizičkim, čulnim ili mentalnim sposobnostima ili nedostatkom iskustva i znanja, ako su pod nadzorom ili su primili detaljna uputstva kako da koriste aparat na siguran način i ako shvataju opasnosti do kojih bi moglo da dođe. Djeca ne smiju da se igraju s aparatom. Čišćenje i održavanje aparata ne smiju obavljati djeca bez nadzora.

• Ako je kabal za napajanje oštećen, njega mora zamijeniti proizvođač, njegov ovlašteni servis ili osoba sličnih kvalifikacija, u cilju izbjegavanja svake eventualne opasnosti.

• Ne koristite svoj aparat i obratite se ovlaštenom servisnom centru ako: je vaš aparat ispao, ako ne funkcionira ispravno.
• Aparat je opremljen sistemom za toplotnu sigurnost. U slučaju pregrijavanja (npr, u slučaju začepljenosti stražnje rešetke), aparat će automatski prestati sa radom: obratite se ovlaštenom servisu.
• Aparat mora biti isključen iz mreže: prije čišćenja i održavanja, u slučaju neispravnog funkcioniranja, čim ste ga prestali upotrebljavati.
• Ne koristite aparat ako je kabal oštećen.
• Ne uranjate aparat u vodu i ne stavljajte ga pod mlaz vode, čak ni prilikom cišćenja.
• Ne držite aparat vlažnim rukama.
• Ne držite aparat za kućište, koje je vruće, nego za dršku.
• Ne isključujte aparat iz mreže povlačenjem za kabal, već povlačenjem za utikač.
• Ne koristite električni produžni kabal.
• Ne čistite aparat abrazivnim ili korozivnim proizvodima.
• Ne koristite aparat na temperaturi nižoj od 0°C i višoj od 35°C.

## GARANCIJA:

Vaš aparat je namijenjen samo za upotrebu u domaćinstvu. Ne smije se koristiti u profesionalne svrhe. U slučaju neispravne upotrebe, garancija se poništava.

## 3. UPUTE ZA UPOTREBU

**Oblčno je potrebno odredeno vrijβme upotrebe (2 do 3 puta) za potpuno usvajanje njegove upotrebe.**

**ZAŠTITNI OMOTI ZA ČETKE:**
- Da biste očuvali efikasnost četki, obavezno ih vraćajte u njihove zaštitne omote (G), nakon svake upotrebe.

**POSTAVLJANJE I ODVAJANJE ČETKE (3, 4, 5, 6):**
**UPOZORENJE:** Priključak s četkom (F/ E) postaje veoma vruć tokom upotrebe. Vodite računa prilikom odvajanja.

**TEMPERATURA / BRZINA ZRAKA (A):**
**PAŽNJA:** pozicija za hladan zrak služi da učvrsti kosu nakon sušenja.

**SMJER ROTACIJE (B):**
Ova funkcija vam omogućava da automatski obmotate pramen kose oko četke, da biste učinkovito sušili i oblikovali vašu kosu.
-Za pokretanje rotacije, potisnite tipku (B) u željenom smjeru rotacije (desno ili lijevo).
- Održavajte pritisak tokom četkanja.
- Da biste zaustavili rotaciju, otpustite tipku.

**ISTOVREMENO SUŠENJE I OBLIKOVANJE! (9, 10, 11, 12)**

## 5. UČESTVUJMO U ZAŠTITI OKOLIŠA!

ⓘ Vaš aparat sadrži mnoge vrijedne materijale koji se mogu se reciklirati.
➲ Odnesite ga na za to predviđeno mjesto.

**Ove upute nalaze se također i na našoj web stranici www.rowenta.com**

# Rowenta

EN RU UK ET LT LV PL CS SK HU BG RO SL SR HR BS

## BRUSH ACTIV’

**www.rowenta.com**

1800140780

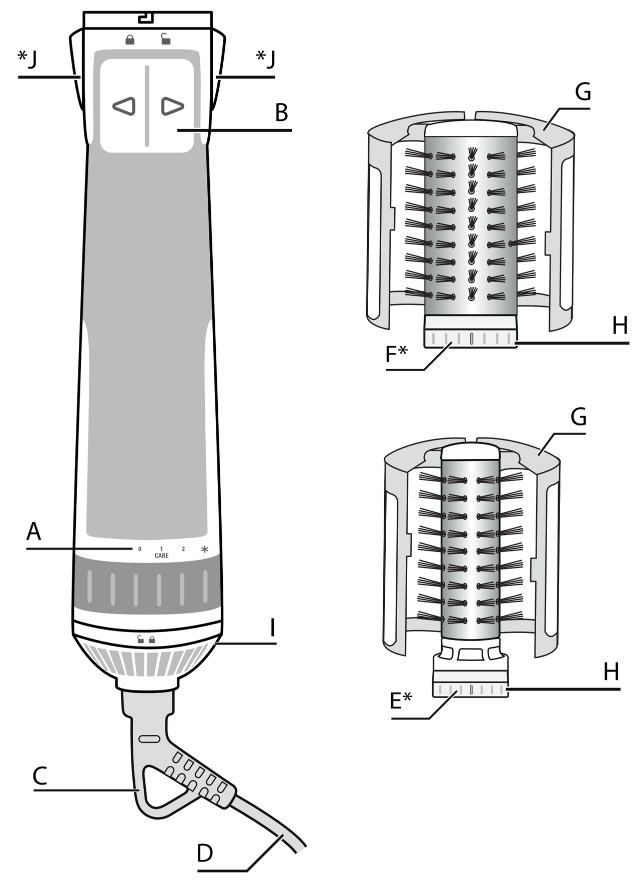

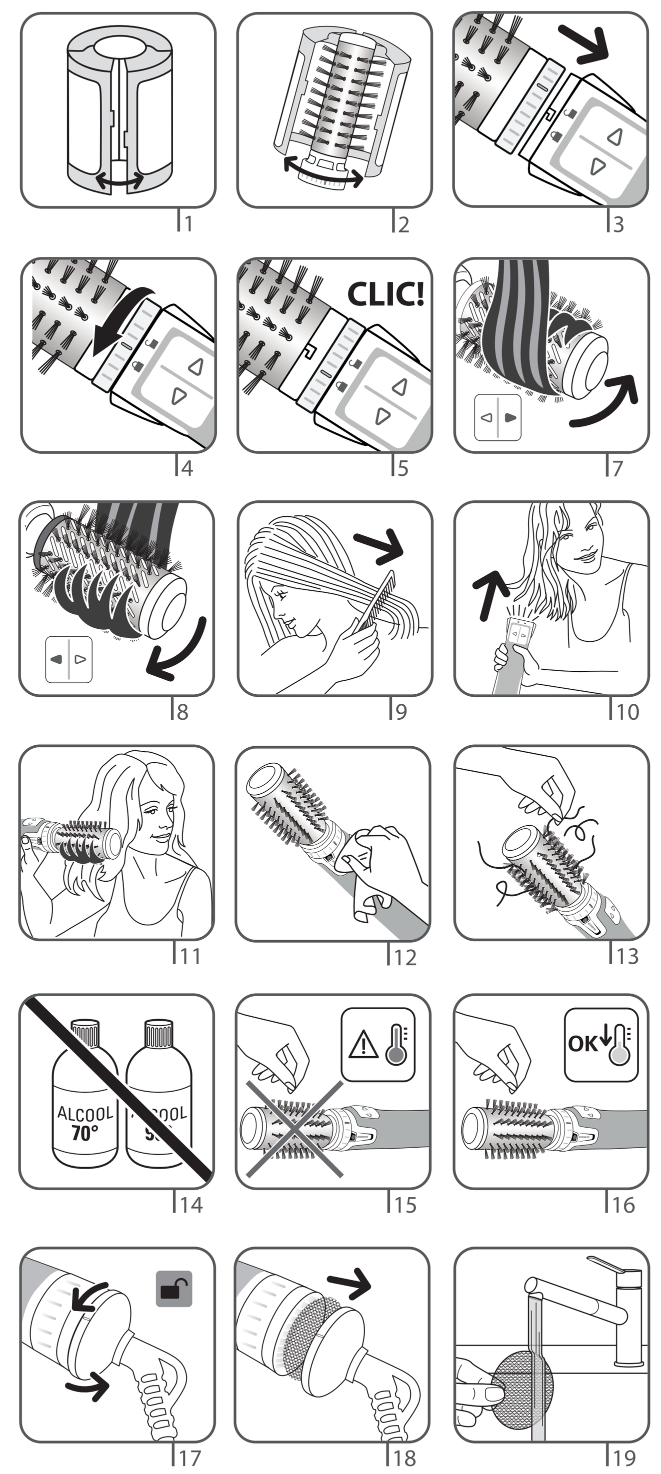
## FIRST USE